euroclima

GEBLÄSEKONVEKTOREN

euroclima®
We care for better air

euroclima®

We care for better air

FERTIGUNG & VERTRIEB

Euroclima AG | Bruneck (IT)

Euroclima GmbH | Sillian (AT)

Euroclima Indien | Mumbai (IN)

Bini Clima Srl | Rovereto (IT)

Euroclima ME | Dubai (VAE)

Weltweite Präsenz von Euroclima

DAS UNTERNEHMEN

Ihr Partner für Gebläsekonvektoren

Seit 1963 ist die Firma Euroclima Marktführer für kundenspezifische Klima- und Lüftungsanlagen. Wir entwickeln, produzieren und vermarkten hochwertige Lüftungsprodukte für alle Anwendungsbereiche, von der einfachen Komfortanwendung bis hin zu Lösungen im Hygiene- und Prozessluftbereich und Anwendungen mit hocheffizienten Wärmerückgewinnungssystemen.

Euroclima ist ein international tätiges Industrieunternehmen mit 5 Produktionsstätten in Italien, Österreich, Indien und VAE mit gesamt über 40.000 m² Produktionsfläche. Unser Unternehmensziel ist die Herstellung und der weltweite Vertrieb von qualitativ ausgereiften Klimazentralgeräten und Ventilatorkonvektoren.

Wir versuchen die Erwartungen unserer Kunden durch Innovation, Qualität und umfassenden Service zu übertreffen. Euroclima beschäftigt derzeit über 450 festangestellte Mitarbeiter. Weiters hat Euroclima ein breitgestreutes Distributionsnetz mit Verkauf und Serviceniederlassungen in ganz Europa, Asien, Nahen Osten, Nordafrika und Australien. Die Kooperationspartner in verschiedenen Ländern sorgen für eine flächendeckende Marktbearbeitung und optimale Servicebetreuung.

In den letzten 50 Jahren hat Euroclima weltweit mehr als 100.000 Zentrallüftungsgeräte und Gebläsekonvektoren geliefert.

Euroclima ist nach ISO 9001:2015 zertifiziert.

Erfolgsgeschichte

Das Geheimnis des langjährigen und kontinuierlichen Erfolgs von Euroclima liegt vor allem in der effizienten Projektverwaltung und der ausgeprägten Kundenorientiertheit. Wir verstehen die Bedürfnisse unserer Kunden, gehen auf diese ein und bieten betriebskostenoptimierende und maßgeschneiderte Lösungen an. Dies wird ermöglicht durch:

- unsere Professionalität und dem Engagement aller Mitarbeiter
- unsere Teamarbeit und die enge Beziehung mit unseren Vertriebspartnern, Kunden und Lieferanten
- unsere langjährige Erfahrung und unser Know-how im Ausarbeiten innovativer Lösungen
- die Qualität, Nachhaltigkeit und Zuverlässigkeit unserer Produkte

qualityaustria
SYSTEM CERTIFIED

ISO 9001:2015	No.03578/0
ISO 14001:2015	No.02301/0
ISO 45001:2018	No.00404/0

ECO PLANET
THINK GREEN CONCEPT

IHR PARTNER FÜR GEBLÄSEKONVEKTOREN

Kundenspezifische Gebläsekonvektoren

Euroclima bietet eine breite Palette von sowohl standardisierten als auch kundenspezifischen Gebläsekonvektoren für Wohn- und Gewerbebauten, Hotels, Büros, Schulen, Geschäfte und Krankenhäuser. Wir bauen Gebläsekonvektoren in einem extrem weit gefächerten Portfolio - von einfachen und kostengünstigen Produkten für Komfort-Anwendungen bis hin zu speziellen Lösungen für den Schiffsbau oder den medizinischen Bereich (wie z. B. doppelwandige Konvektoren). Zudem können projektspezifische Produkte gefertigt werden, ausgestattet mit modernsten Komponenten. Alle Konvektoren können auf Anfrage mit werkseitig verbauten Steuerungen und Zubehör geliefert werden (Ventile, Heizelemente, etc.).

Unsere Philosophie

- KUNDE – durch den vertrauensvollen Umgang mit unseren Partnern, Kunden und Lieferanten und durch unsere Professionalität schaffen wir die Basis für langfristige Partnerschaften
- MITARBEITER – durch die herausragende interne Zusammenarbeit als Team können wir effizient und effektiv arbeiten
- ENGAGEMENT – durch unser großes Engagement gewährleisten wir unseren Kunden eine bestmögliche Unterstützung von der Planung und Produktion bis hin zum Kundenservice

Unsere Vision

Die Welt und der Markt verändern sich sehr schnell, daher passen wir unsere Produkte und Prozesse ständig an, um den täglichen Anforderungen und Vorschriften zu entsprechen. Unsere Strategie basiert auf kontinuierlicher Entwicklung umweltfreundlicher Lösungen, um die bestmögliche Innenraumluftqualität zu erreichen. Innovation, Nachhaltigkeit und minimale Betriebskosten sind für uns die wichtigsten Aspekte bei der Gestaltung neuer Lösungen.

SOFTWARE

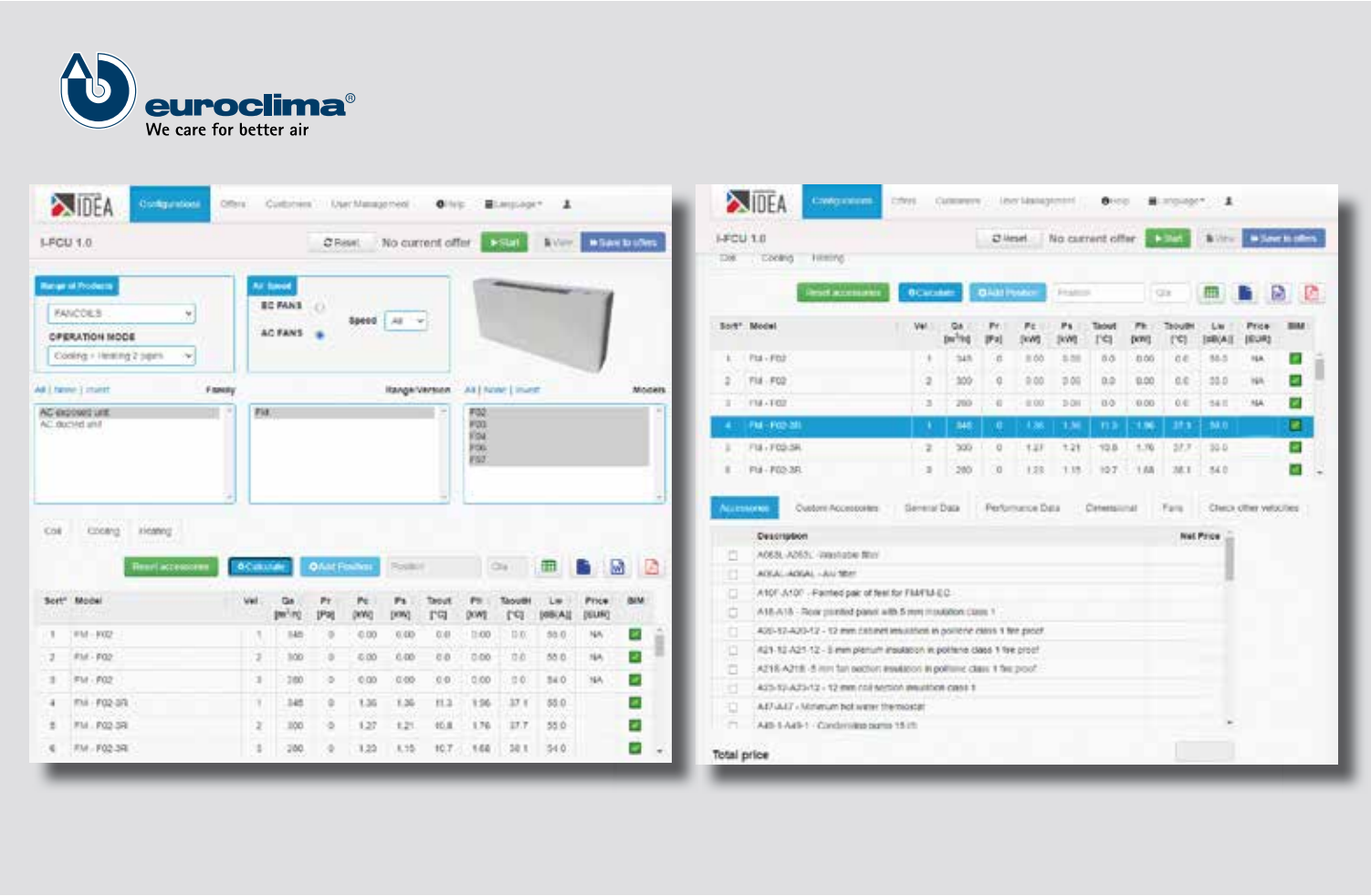

Mit dem Euroclima FCU Auslegungsprogramm können die passenden Geräte für Ihre Bedürfnisse ausgewählt werden.

Die Software ist in ***7 Sprachen*** verfügbar: Italienisch, Englisch, Französisch, Deutsch, Spanisch, Russisch und Niederländisch.

Nach Eingabe der gewünschten Leistungsdaten kann ein ***Gerät einfach ausgelegt*** werden. ***Angebot***, ***technische Daten*** sowie die ***Abmessungen*** können ausgedruckt werden.

Geräte- und Zubehörpreise, Kataloge und ***technische Dokumentation*** sind in der Software integriert.

ALLGEMEINE INFORMATIONEN

WÄRMETAUSCHER Rohre aus Kupfer DN 9,52 mm (3/8"), zur besseren Wärmeübertragung versetzt angeordnet, Aluminium-Lamellen mit hohem Wirkungsgrad. Sammler aus Messing, Kupfer oder Stahl mit Anschlüssen für 2 oder 4-Rohr-Systeme. Manuelle Entlüftungsventile serienmäßig, automatische Entlüftungsventile optional. Betriebsdruck = 14,4 bar / Test 40 bar, Betriebstemperatur 80°C (max. 100°C).

FILTER Synthetische Faser, regenerierbar, in einem verzinkten Rahmen samt Schutzgitter montiert. Der Filter ist für Reinigung und Wartung leicht demontierbar. Filtereffizienz G1, G2 und G3. Metallische, auswaschbare und effizientere Filter auf Anfrage.

VENTILATOR Querstromventilatoren, Axialventilatoren und doppelseitig saugende Radialventilatoren, mit verzinktem Gehäuse und Laufrädern aus Aluminium oder ABS. Die Ventilatoren sind statisch und dynamisch ausgewuchtet.

MOTOR Motoren gemäß Europäischer Norm ErP2015 n. 327/2011 (wo angegeben), mit selbstschmierenden Lagern und Aluminium-Druckgussgehäuse (Wärmeklasse B oder F, mit eingebautem Thermoschutz), mit oder ohne Spartransformator. Für die F-Serie sind die Motoren ATEX und IP 65 zertifiziert.
AC-Motor – V230/1/50-60Hz einphasig, 3 oder 5 je nach Modell, alle Drehzahlen sind mit dem Terminal verdrahtet.
EC-Motor – V230/1/50-60Hz einphasig, bürstenlos, zur stufenlosen Drehzahlregelung (0...10Vdc)

GEHÄUSE Konstruktion komplett verzinkt, Gehäuse mit Epoxid-Pulverbeschichtung in RAL 9010 (sämtliche RAL-Farben auf Anfrage erhältlich). Isolierung auf Ventilatorsektion, Wärmetauschersektion und Gehäuse auf Anfrage erhältlich (5 oder 12 mm dickes, geschlossenzelliges, selbstklebendes Polyethylen, Feuerbeständigkeit Klasse 1 europäischer Standard). Geneigte Tropfwanne aus verzinktem Stahlblech serienmäßig mit einer 5 mm dicken Polyethylen-Isolierung versehen. Tropfwanne aus INOX oder mit Epoxid-Pulverbeschichtung auf Anfrage.
DS-Serie – doppelwandiges, selbsttragendes 25 mm dickes Paneel, Außenpaneel 0,6 mm mit RAL 9010 vorlackiert. Innenpaneel 1,0 mm aus verzinktem Stahlblech. Schallabsorbierende, feuerfeste Isolierung aus Steinwolle, Brandverhalten Klasse A1, Dichte 20 kg/m³.

REGELUNG 5-stufiger Gebläseschalter, alle in einem Schaltkasten verdrahtet IP22 (IP55 auf Anfrage) und mechanische oder elektronische Thermostate (auf Gerät vormontiert oder zur Wandmontage) verfügbar.

GITTER Aluminium-Ausblasgitter, anodisiert und beschichtet.

THERMOSTAT Mechanisch oder elektronisch, am Gerät montiert oder zur Wandmontage, zur Steuerung der Gerätes (Sommer/Winter Umschaltung, 3-Stufen Drehzahlschalter), auch geeignet zur Ansteuerung von Ventilen etc.. Eine große Auswahl an Regelungen steht für Standard- und Spezialanwendungen zur Verfügung.

VENTILE 2 Wege, 3 Wege oder 3 Wege + Bypass mit Stellantrieb (V230/1) oder modulierend (0...10Vdc), für 2 oder 4-Rohr-Installation. Sie können lose mitgeliefert oder werkseitig eingebaut werden.

HEIZELEMENT Edelstahl AISI 304 mit Aluminium-Zink-Lamellen, iklusive Sicherheitsthermostat mit manuellem Reset (automatischer Reset auf Anfrage), auf Klemmleiste verdrahtet, mit Leistungsschütz. Die technischen und konstruktiven Eigenschaften entsprechen den Europäischen Sicherheits-Standards. Durch parallele Verdrahtung mehrerer Heizelemente kann die Heizleistung erhöht werden.

STÜTZFÜSSE Für vertikale Geräte, aus robustem verzinktem Stahlblech mit Epoxid-Beschichtung in hellgrau RAL 7074, montiert an der Unterseite des Gerätes zum Aufstellen desselben oder Verkleiden der Verrohrung.

PLENUM Zuluft-Plenum in Monoblock-Ausführung mit kreisförmigen Anschlüssen (max. DN 250 mm), das Abluftplenum wird separat montiert. Plenum kann innen mit einer geschlossenzelligen, selbstklebenden Polyethylen-Isolierung (Feuerbeständigkeit Klasse 1 europäischer Standard) versehen werden.

UVC-LAMPEN UV Lampen mit hohem Wirkungsgrad, verhindern die Kontamination der Wärmetauscher-Lamellen. Werden bei hohen Sterilitätsansprüchen eingesetzt.

KASSETTEN

Das ***innovative Design*** der Kassetten gewährt eine ***hohe Leistung bei geringem Geräuschpegel***. Es ist das perfekte Gerät, wenn das Design an erster Stelle steht, da es zu jeder Inneneinrichtung passt. Die hocheffizienten Ventilatoren und die verstellbaren Lamellen gewährleisten eine ***perfekte Luftverteilung***. Die Abmessungen der Kassettengeräte sind für alle ***europäischen Standard-Module*** geeignet und ermöglichen eine ***schnelle und einfache Installation***.

Viele Modelle und eine hohe Anzahl an Zubehör machen diese Kassettengeräte anpassungsfähig für jede Situation.

CT-EC

4-Wege einzeln & doppelt

- Kondensatpumpe, Rückschlagventil und Schwimmer inbegriffen
- leicht abnehmbarer und waschbarer Filter
- 2 Rohr-System
- Wärmetauscher mit 3 oder 2+1 Rohrreihen
- EC-Motor
- IR-Fernsteuerung oder Wandthermostat (auf Anfrage)
- E-Heizregister und Sicherheitsschalter (auf Anfrage)
- Frischluft- und Nebenraumstutzen (auf Anfrage)
- Luftgitter aus ABS
- Luftgitter in pulverbeschichtetem Aluminium auf Anfrage

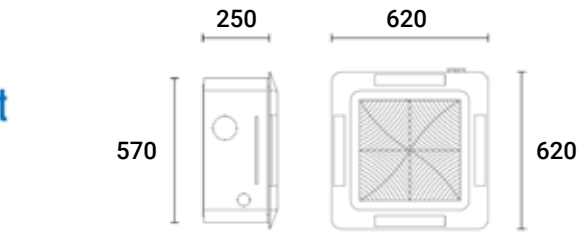

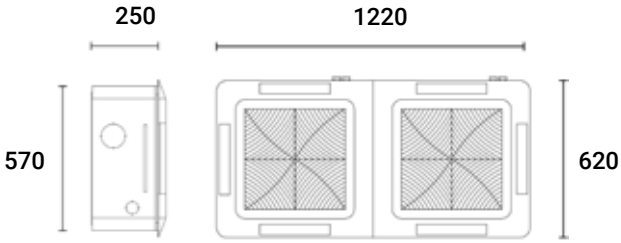

CT-EC		2 Rohre 049	2 Rohre 126
Nenn-Volumenstrom	m^3/h	950	1.620
Totale Kühlleistung (1)	kW	5,64	13,33
Sensible Kühlleistung (1)	kW	3,93	9,10
Heizleistung (2)	kW	6,04	12,70
Schallleistung Lw (3)	dB(A)	64,0	67,0

(1) Luft 27/19°C - Wasser 7-12°C gemäß EN1397:2015
(2) Luft 20°C - Wasser 45-40°C nach EN1397:2015
(3) A 1/3 Oktavband gemäß EN16583:2022

Euroclima participates in the EPC programme for Air Handling Units (AHU) and Fan Coil Units (FCU); Check ongoing validity of certificate: eurovent-certification.com

DEKORATIVE KONVEKTOREN

Die dekorativen Euroclima Geräte mit ihrem einzigartigen Design sind die optimale Lösung für die Rauminstallation in Hotels, Büros, Krankenhäusern, Schulen usw.

Neueste Technologien, ***Flexibilität*** für spezielle Anforderungen, ***breites Leistungsspektrum***, ***optimiertes Regelungssystem*** um den ***Energieverbrauch zu senken***, ***leiser Betrieb***, saubere Luft (Luftfilter), effektiver ***Luftaustausch***, das ***Design***, die ***Qualität*** des Produkts und eine ***lange Lebensdauer*** sind die herausragenden Eigenschaften.

niedrige / mittlere Luftmenge

mittlere Luftmenge

hohe Luftmenge

DEKORATIVE KONVEKTOREN

F / FE

vertikal

- Lufteintritt unten und vertikaler Ausblas mit ABS-Gitter
- Leicht abnehmbarer G2-Filter
- 2 oder 4-Rohr-Systeme
- Wärmetauscher mit 2, 3, 2+1 oder 3+1 Reihen
- Verlängerte Tropfwanne mit 5 mm Isolierung
- AC- Motor (F) und EC-Motor (FE)
- Motor ATEX und IP65

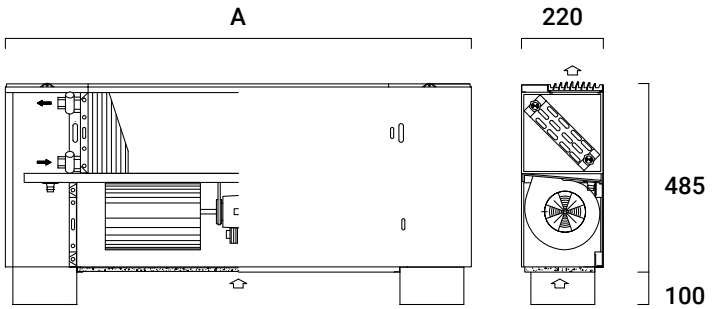

	F/FE	02	03	04	06	07
Nenn-Volumenstrom	m³/h	345	435	720	805	980
Totale Kühlleistung (1)	kW	1,36	2,44	3,92	4,79	5,74
Sensible Kühlleistung (1)	kW	1,36	1,87	2,95	3,45	4,16
Heizleistung (2)	kW	2,13	2,85	4,54	5,23	6,33
Schallleistung Lw (3)	dB(A)	58	61	63	65	65
Breite "A"	mm	840	1.040	1.240	1.440	1.640

EUROVENT CERTIFIED PERFORMANCE
www.eurovent-certification.com

Euroclima participates in the EPC programme for Air Handling Units (AHU) and Fan Coil Units (FCU); Check ongoing validity of certificate: eurovent-certification.com

(1) Luft 27/19°C - Wasser 7-12°C gemäß EN1397:2015
(2) Luft 20°C - Wasser 45-40°C gemäß EN1397:2015
(3) 1/3 Oktavband gemäß EN16583:2022

T, TE

vertikal (T) und horizontal (TE)

- Lufteintritt unten und vertikaler Ausblas mit Alugitter (T)
- Lufteintritt seitlich und seitlicher Ausblas mit Alugitter (TE)
- Leicht abnehmbarer G3-Filter
- 2 oder 4-Rohr-Systeme
- Wärmetauscher mit 4, 5, 4+1 oder 5+1 Rohrreihen
- Tropfwanne mit 5 mm Isolierung
- Zusätzliche Tropfwanne mit 5 mm Isolierung, wenn das Ventil montiert mitgeliefert wird (nur für Modell T)
- AC-Motor oder EC-Motor

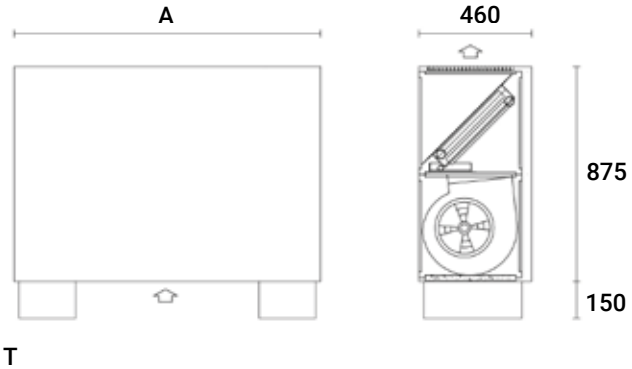

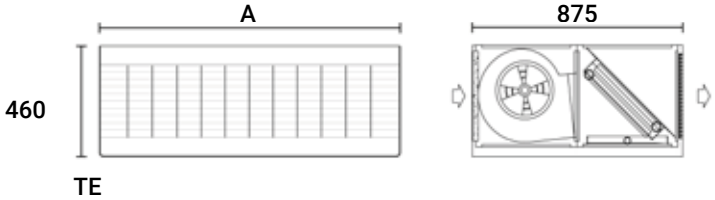

	T TE	35
Nenn-Volumenstrom	m³/h	2.965
Totale Kühlleistung (1)	kW	17,67
Sensible Kühlleistung (1)	kW	11,75
Heizleistung (2)	kW	23,37
Schallleistung Lw (3)	dB(A)	61
Breite "A"	mm	2.050

(1) Luft: 27° C, 50 % - Wasser ein: 7/12° C
(2) Luft: 20° C – Wasser in 50° C gleiche Durchflussgeschwindigkeit wie beim Kühlen
(3) Lw: Oktavband - Mittenfrequenz

KANALKONVEKTOREN

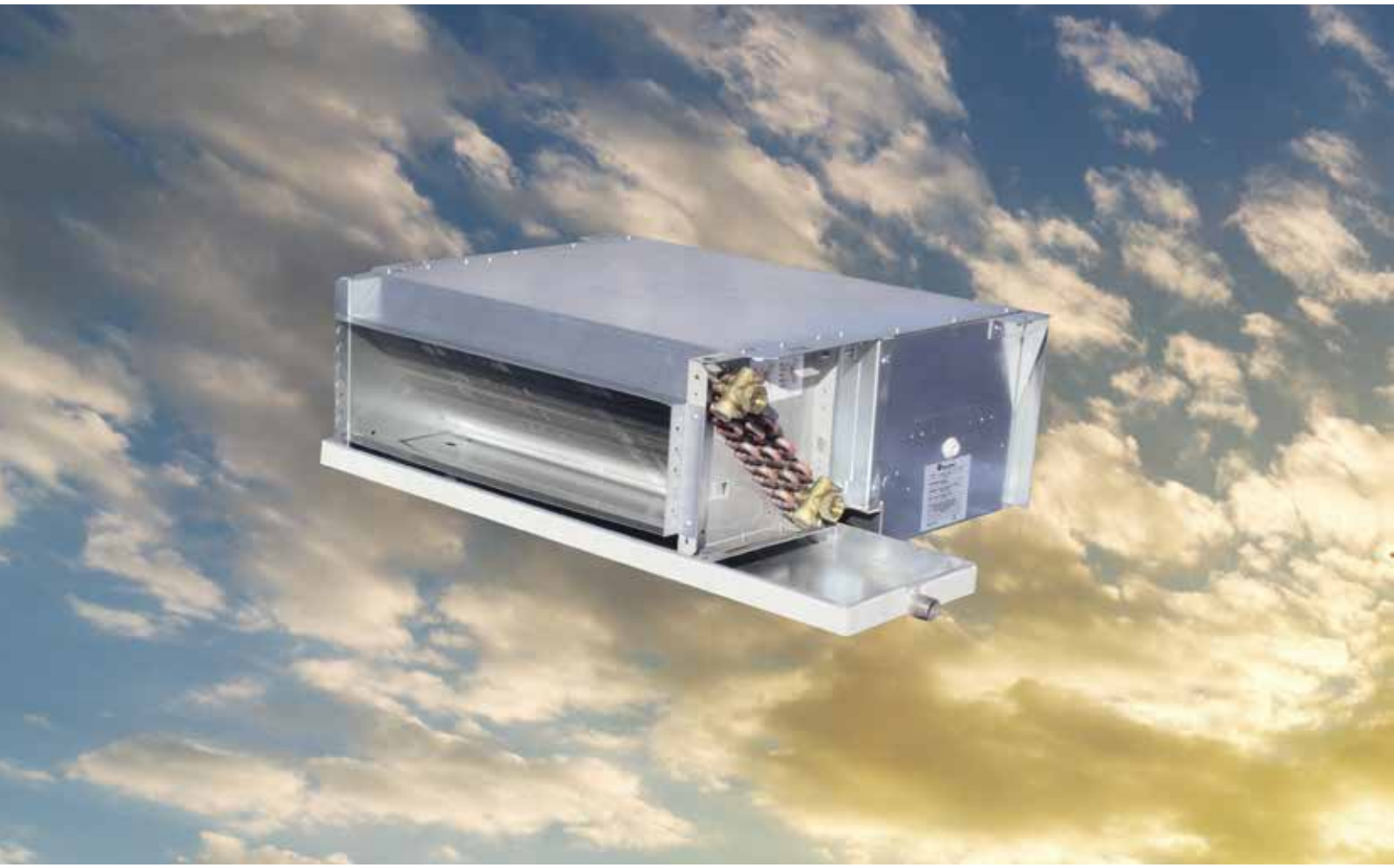

Die Euroclima Kanalgeräte sind die optimale Lösung für ***begrenzten Raum***, vor allem für den ***Einbau in die Zwischendecke***.

Das ***Design*** und die ***optimal ausgewählten Ventilatoren*** garantieren einen ***geräuscharmen Betrieb***.

Es ist eine vertikale und eine horizontale Version verfügbar.

niedrige / mittlere Luftmenge

mittlere Luftmenge

hohe Luftmenge

F-H, FE-H

horizontal

- Lufteintritt hinten und horizontaler Ausblas
- Leicht abnehmbarer G2-Filter
- 2 oder 4-Rohr-Systeme
- Wärmetauscher mit 2, 3, 2+1 oder 3+1 Reihen
- Verlängerte Tropfwanne mit 5 mm Isolierung
- AC-Motor (F-H) und EC-Motor (FE-H)
- Motor ATEX und IP65

bis zu 70 Pa

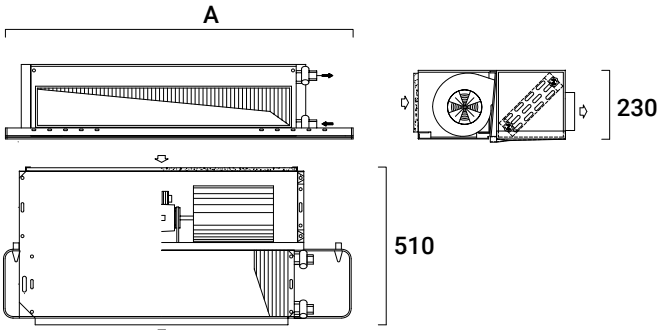

F-H/FE-H		02	03	04	06	07	09
Nenn-Volumenstrom	max m³/h | Pa	288|52	345|52	587|52	695|52	809|52	999|52
Nenn-Volumenstrom	med m³/h | Pa	270|50	323|50	554|50	652|50	764|50	941|50
Nenn-Volumenstrom	min m³/h | Pa	249|44	306|48	517|45	625|48	705|46	893|47
Totale Kühlleistung (1)	kW	1,24	1,94	3,27	4,23	4,88	6,24
Sensible Kühlleistung (1)	kW	1,17	1,55	2,51	3,07	3,58	4,43
Heating capacity (2)	kW	1,83	2,34	3,82	4,63	5,39	6,67
Schallleistung LW Einlass+Abstrahlung (3)	db(A)	64	65	68	69	71	71
Schallleistung Lw Auslasskanal (3)	db(A)	63	64	67	68	70	70
Breite "A"	mm	700	900	1.100	1.300	1.500	1.700

(1) Luft: 27/19° C - Wasser 7/12° C gemäß EN1397:2015
(2) Luft: 20° C – Wasser 45-40° C gemäß EN1397:2015
(3) 1/3 Oktavband gemäß EN16583:2022

EUROVENT CERTIFIED PERFORMANCE
www.eurovent-certification.com

Euroclima participates in the EPC programme for Air Handling Units (AHU) and Fan Coil Units (FCU); Check ongoing validity of certificate: eurovent-certification.com

C-H/CE-H

horizontal

- Lufteintritt hinten und horizontaler Ausblas
- Leicht abnehmbarer G3-Filter
- 2 oder 4-Rohr-Systeme
- Wärmetauscher mit 2, 3, 2+1 oder 3+1 Reihen
- Verlängerte Tropfwanne mit 5 mm Isolierung
- AC-Motor (C-H) und EC-Motor (CE-H)

bis zu 160 Pa

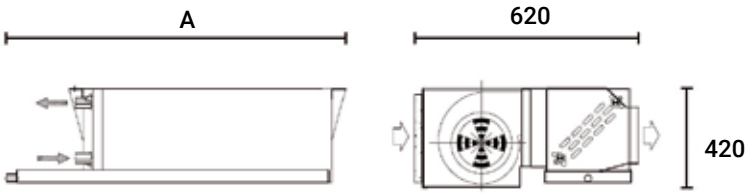

Euroclima participates in the EPC programme for Air Handling Units (AHU) and Fan Coil Units (FCU); Check ongoing validity of certificate: eurovent-certification.com

C-H / CE-H		09	11	17	20	23	32
Nenn-Volumenstrom	max m³/h | Pa	774 | 57	867 | 60	1568 | 58	1646 | 59	2205 | 60	2391 | 60
Nenn-Volumenstrom	med m³/h | Pa	725 | 50	799 | 50	1450 | 50	1519 | 50	1999 | 50	2195 | 50
Nenn-Volumenstrom	min m³/h | Pa	637 | 38	735 | 42	1303 | 41	1382 | 42	1803 | 41	2009 | 42
Totale Kühlleistung (1)	kW	3,61	4,34	7,31	8,39	10,42	12,63
Sensible Kühlleistung (1)	kW	2,63	3,18	5,32	5,93	7,59	8,87
Heating capacity (2)	kW	4,16	4,98	8,42	9,28	11,99	13,82
Schallleistung LW Einlass+Abstrahlung (3)	db(A)	71	71	75	73	75	74
Schallleistung Lw Auslasskanal (3)	db(A)	70	70	74	72	74	73
Breite "A"	mm	700	900	1.100	1.300	1.500	1.700

(1) Luft: 27/19° C - Wasser 7/12° C gemäß EN1397:2015
(2) Luft: 20° C – Wasser 45-40° C gemäß EN1397:2015
(3) 1/3 Oktavband gemäß EN16583:2022

T-H, TE-H

- Lufteintritt unten und vertikaler Ausblas mit Alugitter (TE-H)
- Lufteintritt hinten und horizontaler Ausblas mit Alugitter (T-H)
- Leicht abnehmbarer G3-Filter
- 2 oder 4-Rohr-Systeme
- Wärmetauscher mit 4, 5, 4+1 oder 5+1 Rohrreihen
- Tropfwanne mit 5 mm Isolierung
- AC-Motor oder EC-Motor

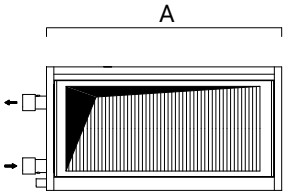

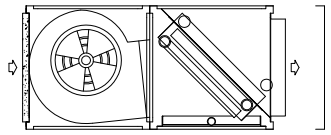

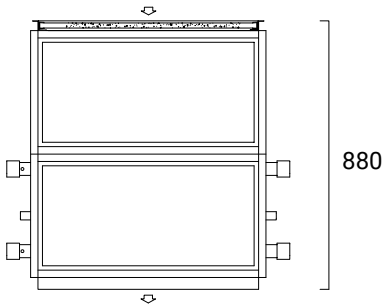

bis zu 200 Pa

TO / TO-EC

	T-H TE-H	30	35	50	60
Nenn-Volumenstrom	m³/h	4.325	4.700	5.860	6.780
Totale Kühlleistung (1)	kW	22,95	25,24	31,10	35,19
Sensible Kühlleistung (1)	kW	15,10	16,66	20,41	23,29
Heizleistung (2)	kW	30,97	34,07	41,90	47,91
Schallleistung Lw (3)	dB(A)	73	72	75	73
Breite “A”	mm	1.400	1.600	1.800	2.000

(1) Luft: 27° C, 50 % - Wasser ein: 7/12° C
(2) Luft: 20° C – Wasser in 50° C gleiche Durchflussgeschwindigkeit wie beim Kühlen
(3) Lw: Oktavband - Mittenfrequenz

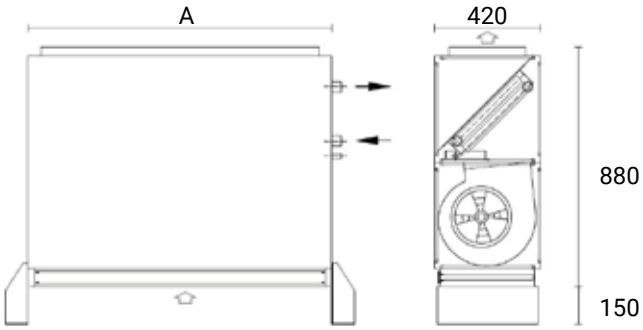

TI / TI-EC

DOPPELWANDIGE, SELBSTTRAGENDE KONVEKTOREN

Doppelwandige, selbsttragende Euroclima-Geräte sind die optimale Lösung für ***begrenzten Raum***. Speziell für den ***Einbau in die Zwischendecke*** geeignet.

Das ***Design*** der Geräte, die ***optimal ausgewählten Ventilatoren*** und ***die effiziente Isolierung*** garantieren einen ***geräuscharmen Betrieb***.
Die Ausrichtung der Geräte kann vertikal bzw. horizontal sein und sie können an einen Kanal angeschlossen werden.

Aufgrund der ***Doppelwandkonstruktion*** (schallabsorbierende 23 mm Isolierung aus Steinwolle mit 20 kg/m³) kann das Gerät bei einem ***hohen statischen Druck*** betrieben werden.

niedrige / mittlere Luftmenge
mittlere Luftmenge
hohe Luftmenge

DOPPELWANDIGE, SELBSTTRAGENDE KONVEKTOREN

DF/DEF

horizontal

- 25 mm starke doppelwandige Platte mit Steinwolle (20kg/m3)
- Lufteintritt hinten und horizontaler Ausblas
- Leicht abnehmbarer G2-Filter
- 2 oder 4-Rohr-Systeme
- Wärmetauscher mit 2, 3, 2+1 oder 3+1 Reihen
- Tropfwanne mit 5 mm Isolierung
- AC-Motor (DF) und EC-Motor (DEF)
- Motor ATEX und IP65

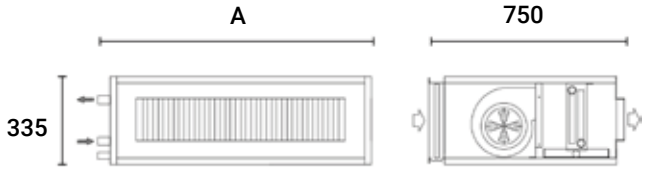

bis zu 70 Pa

	DF/DEF	02	03	04	06	07	09
Nenn-Volumenstrom	m³/h	405	480	850	940	1.140	1.325
Totale Kühlleistung (1)	kW	2,28	3,34	4,74	5,68	6,81	8,16
Sensible Kühlleistung (1)	kW	1,57	2,16	3,26	3,78	4,56	5,36
Heizleistung (2)	kW	2,96	3,94	6,15	7,08	8,54	10,03
Schallleistung Lw (3)	db(A)	54	55	60	60	61	63
Breite "A"	mm	600	800	1.000	1.200	1.400	1.600

(1) Luft: 27° C, 50 % - Wasser ein: 7/12° C
(2) Luft: 20° C – Wasser in 50° C gleiche Durchflussgeschwindigkeit wie beim Kühlen
(3) Lw: Oktavband - Mittenfrequenz

DC/DEC

horizontal

- 25 mm starke doppelwandige Platte mit Steinwolle (20kg/m3)
- Lufteintritt hinten und horizontaler Ausblas
- Leicht abnehmbarer G3-Filter
- 2 oder 4-Rohr-Systeme
- Wärmetauscher mit 3, 4 oder 3+1 Reihen
- Tropfwanne mit 5 mm Isolierung
- AC-Motor (DC) und EC-Motor (DEC)

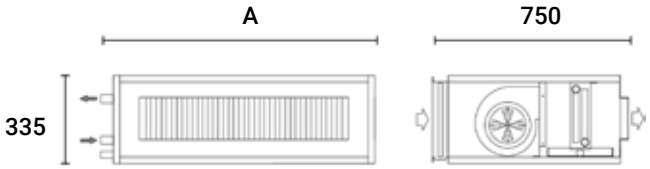

bis zu 160 Pa

	DC/DEC	09	11	17	20	23	32
Nenn-Volumenstrom	m³/h	900	1.080	1.800	1.975	2.570	2.910
Totale Kühlleistung (1)	kW	4,20	6,23	10,07	11,88	15,19	17,82
Sensible Kühlleistung (1)	kW	3,27	4,29	6,83	7,85	10,03	11,79
Heizleistung (2)	kW	6,06	8,01	12,86	14,69	18,83	21,97
Schallleistung Lw (3)	db(A)	63	63	67	64	66	67
Breite "A"	mm	600	800	1.000	1.200	1.400	1.600

(1) Luft: 27° C, 50 % - Wasser ein: 7/12° C
(2) Luft: 20° C – Wasser in 50° C gleiche Durchflussgeschwindigkeit wie beim Kühlen
(3) Lw: Oktavband - Mittenfrequenz

DOPPELWANDIGE, SELBSTTRAGENDE KONVEKTOREN

DT/DET

horizontal

- 25 mm starke doppelwandige Platte mit Steinwolle (20kg/m3)
- Lufteintritt hinten und horizontaler Ausblas
- Leicht abnehmbarer G3-Filter
- 2 oder 4-Rohr-Systeme
- Wärmetauscher mit 4, 5, 4+1 oder 5+1 Reihen
- Tropfwanne mit 5 mm Isolierung
- AC-Motor (DT) und EC-Motor (DET)

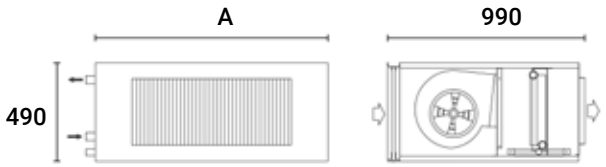

bis zu 200 Pa

	DT/DET	15	20	30	35	50	60
Nenn-Volumenstrom	m³/h	2.170	2.170	4.325	4.700	5.860	6.780
Totale Kühlleistung (1)	kW	14,12	14,85	28,16	31,40	38,05	43,78
Sensible Kühlleistung (1)	kW	9,42	9,97	18,79	20,80	25,37	29,19
Heizleistung (2)	kW	17,26	18,01	34,41	37,95	46,51	53,57
Schallleistung Lw (3)	db(A)	67	66	71	70	73	71
Breite "A"	mm	800	1.000	1.400	1.600	1.800	2.000

(1) Luft: 27° C, 50 % - Wasser ein: 7/12° C
(2) Luft: 20° C – Wasser in 50° C gleiche Durchflussgeschwindigkeit wie beim Kühlen
(3) Lw: Oktavband - Mittenfrequenz

TE-DS

horizontal

- 25 mm starke doppelwandige Platte mit Steinwolle (20kg/m3)
- Lufteintritt hinten und horizontaler Ausblas
- Leicht abnehmbarer G3-Filter
- 2 oder 4-Rohr-Systeme
- Wärmetauscher mit 5. 6. 5+1 or 6+1 Reihen
- Tropfwanne mit 5 mm Isolierung
- EC-Motor

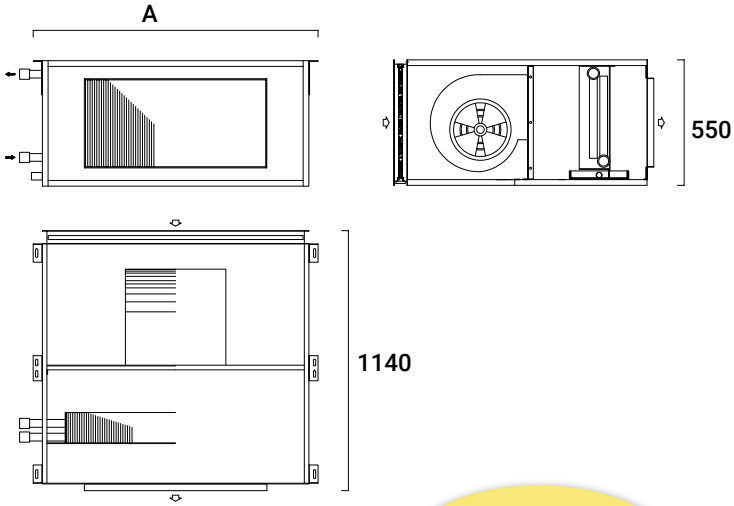

bis zu 400 Pa

	TE-DS	20	30	60
Nenn-Volumenstrom	m³/h	3.266	5.847	9.111
Totale Kühlleistung (1)	kW	21,90	38,92	60,28
Sensible Kühlleistung (1)	kW	15,24	26,56	41,09
Heizleistung (2)	kW	27,32	47,99	74,38
Schallleistung Lw (3)	db(A)	75	78	79
Breite "A"	mm	1.000	1.400	2.000

(1) Luft: 27° C, 50 % - Wasser ein: 7/12° C
(2) Luft: 20° C – Wasser in 50° C gleiche Durchflussgeschwindigkeit wie beim Kühlen
(3) Lw: Oktavband - Mittenfrequenz

TME

horizontal

- 25 mm starke doppelwandige Platte mit Steinwolle (20kg/m3)
- Lufteintritt hinten und horizontaler Ausblas
- leicht herausnehmbarer Doppelfilter G3+F7
- 2-Rohr-System
- Wärmetauscher mit 5 oder 6 Reihen
- Schalldämpfer an der Zufuhr und vorgeschnittenes Blech am Ventilatorteil
- Tropfwanne mit 5 mm Isolierung
- EC-Motor (einphasig)

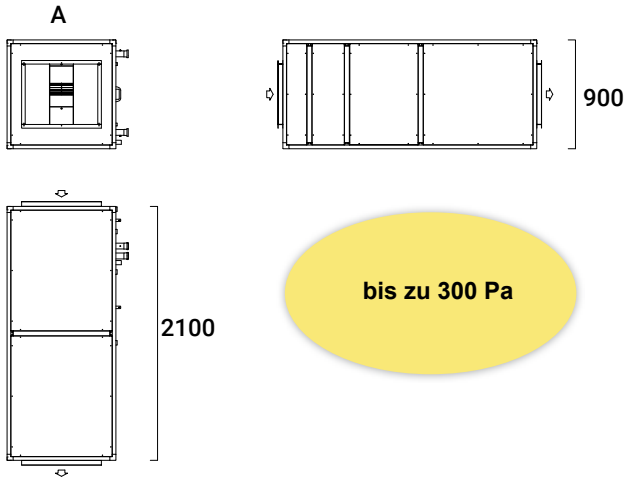

bis zu 300 Pa

	TME	035	070	105	140
Nenn-Volumenstrom	m³/h	4.380	8.190	11.390	14.020
Totale Kühlleistung (1)	kW	30,24	58,41	82,82	103,55
Sensible Kühlleistung (1)	kW	20,22	38,56	54,49	67,77
Heizleistung (2)	kW	36,44	69,15	97,29	120,66
Schallleistung Lw (3)	dB(A)	66	69	71	73
Breite “A”	mm	900	1.500	2.100	2.610

(1) Luft: 27° C, 50 % - Wasser ein: 7/12° C
(2) Luft: 20° C – Wasser in 50° C gleiche Durchflussgeschwindigkeit wie beim Kühlen
(3) Lw: Oktavband - Mittenfrequenz

SERIE A-C300-304

Elektronischer Multifunktions-Thermostat GLT (Gebäudeleitsystem)

1 **Vorprogrammierter Regler mit Display, Uhr und Kommunikation**

2 Modbus

3 ASHRAE BACnet™

- Kommunikation über RS485 (Modbus oder BACnet)
- Schnelle und sichere Konfiguration mit dem Evolution tool
- Einfache Installation
- Ein / Aus-Steuerung oder 0...10 V
- Eingang für Keycard, Fensterkontakt, CO2 Sensor und Saisonwechselfunktion
- Uhr für die Veraltung von Zeitzonen

USB-Verbindung zur Verwaltung der Parameter & Softwareaktualisierung

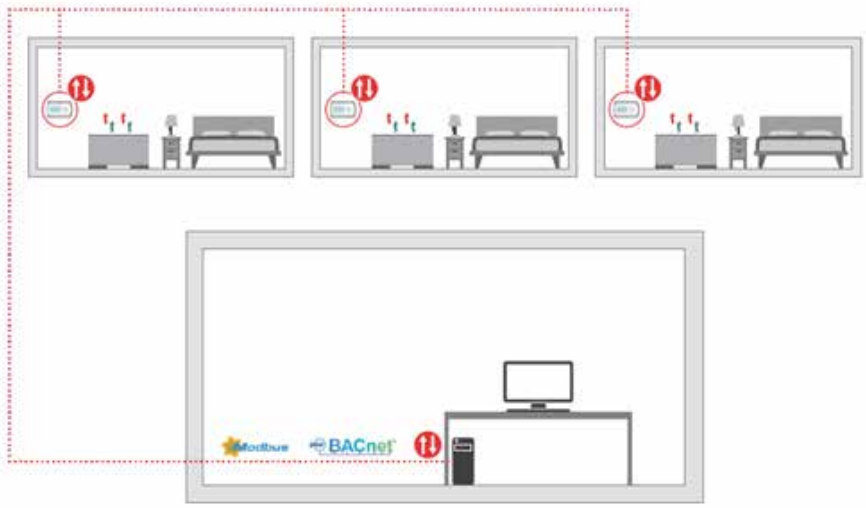

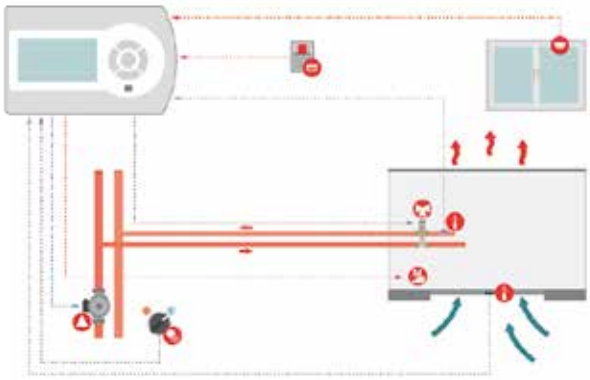

STEUERUNG UND REGELUNGEN

A630 & A530 - Elektronischer Thermostat am Gerät montiert (AC-Motoren)

Motorschalter (3 Geschwindigkeiten), Sommer/Winter Umschaltung, Raumtemperaturregelung, dauerhafte/thermostatüberwachte Belüftung, für 2 oder 4-Rohr Systeme, mit oder ohne Ventilsteuerung, mit oder ohne Mindestwassertemperatur-Thermostat, mit internem oder externem Temperatursensor.

A70 & A70D - Elektronischer Wandthermostat (AC-Motoren)

Motorschalter (3 Geschwindigkeiten), Sommer/Winter Umschaltung, Raumtemperaturregelung, dauerhafte/thermostatüberwachte Belüftung, für 2 oder 4-Rohr Systeme, mit oder ohne Ventilsteuerung, mit oder ohne Mindestwassertemperatur-Thermostat, mit internem oder externem Temperatursensor. A70 analog, A70D digital.

A111 - Elektronischer digitaler Thermostat (EC-Motoren)

Regelsignal mit 0...10 Vdc für EC-Motoren, gewünschte Raumtemperaturregelung, Sommer/Winter Umschaltung, dauerhafte/thermostatüberwachte Belüftung, für 2 oder 4-Rohr Systeme, mit oder ohne Ventilsteuerung für AUF/ZU und Regelventile, mit oder ohne Mindestwassertemperatur-Thermostat, mit internem oder externem Temperatursensor.

A94 - Stromschnittstelle

Stromversorgung 230Vac - zur Steuerung von bis zu 4 Gebläsekonvektoren mit 3 Geschwindigkeiten.
Die vom Thermostat übermittelten Steuersignale schalten jeweils ein Relais, welches die entsprechende Geschwindigkeit der Konvektoren ansteuert (max. 3A - 250V pro Motor).

TEL - Infrarot Fernbedienung für Kassetten-Konvektoren

Motorschalter (3 Geschwindigkeiten), Raumtemperaturregelung, Sommer/Winter Umschaltung, dauerhafte/thermostatüberwachte Belüftung.

EE & EH - Elektrisches Heizelement (V230/1)

Standard- oder Hochleistungs-Heizelemente von 700 bis 5000 W inkl. Sicherheitsthermostat mit manuellem Reset (automatischer Reset auf Anfrage) und Leistungsschütz, auf Klemmbrett verkabelt. Abmessungen von 350 bis 1550 mm. Halterung für die parallele Verbindung mehrerer Heizelemente (auf Anfrage).

STEUERUNG UND REGELUNGEN

Stellmotor V230/1

22C (EIN/AUS) – NC mit Wachs-Thermoelement, (24Vac auf Anfrage)
SMP28 (EIN/AUS) – für 3-Wege Ventile DN ab 1"
EMUJIC (MODULIEREND) – Stellmotor 24Vac mit LED-Signallampe

2 / 3 Wege-Ventil + Bypass

Verfügbar für DN ½" und DN ¾"
Messing-Ventilkörper mit Stahlwelle, PN 16

2 / 3 Wege-Ventil

Verfügbar für DN 1" und DN 1 ½"
Messing Ventilkörper mit Stahlwelle, PN 16

Absperrventil, Ausgleichsventil, Kugelhahn

Das Einlass-Absperrventil ermöglicht die manuelle Regulierung des Wasser-Volumenstromes.
Das Ausgangs-Ausgleichsventil ermöglicht die Abflussregulierung.
Kugelhahn für DN ab 1"

A49 - Kondensatpumpe

Bestehend aus Pumpenblock und Schwimmerschalter, Fördermenge 10, 20 und 30 l/h für Konvektoren mit niedriger, mittlerer und hoher Luftmenge.

Germizides Lampenset

Bestehend aus: keimtötender Lampe, elektronischem Vorschaltgerät, Lampenfassung, Galva-Stahlhalterung für keimtötendes Lampenset

REFERENZEN

Dubai Island Apartments (2007-2008) - OEM - 14.400 Gebläsekonvektoren

Bulgari's New Seashore Island Hotel, Dubai (2016) - 1.600 Gebläsekonvektoren

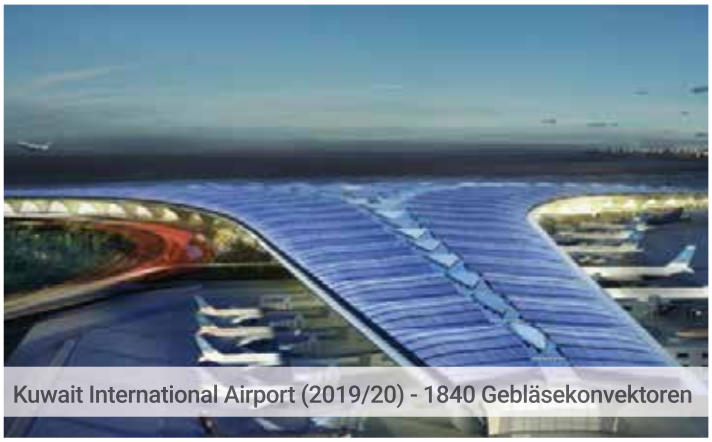

Kuwait International Airport (2019/20) - 1840 Gebläsekonvektoren

Jabal Omar Development, Mecca (2015-2016) - 4.000 Gebläsekonvektoren

Abu Dhabi Marina, Dubai (2016) - 950 Gebläsekonvektoren

REFERENZEN

Neues Juventus Stadion, Turin (2013) - 20 Gebläsekonvektoren

Banca d'Italia Hauptsitz, Rom (2003) - 300 Gebläsekonvektoren

Ägyptisches Museum, Turin (2012) - 25 Gebläsekonvektoren

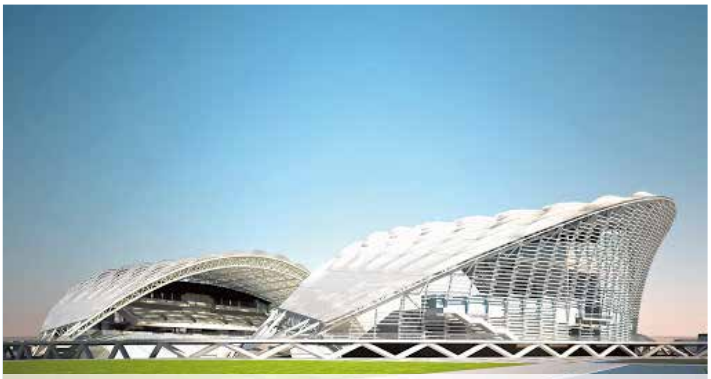

Kuwait university SAAF (2019) - 192 Gebläsekonvektoren

Kirche der Eremiten, Padova (2011) - 40 Gebläsekonvektoren

Handelsmarineministerium, Rom (1998) - 200 Gebläsekonvektoren

Woolworths supermarket, Australia, Chelsea Heights (2016) – 2 Gebläsekonvektoren

REFERENZEN

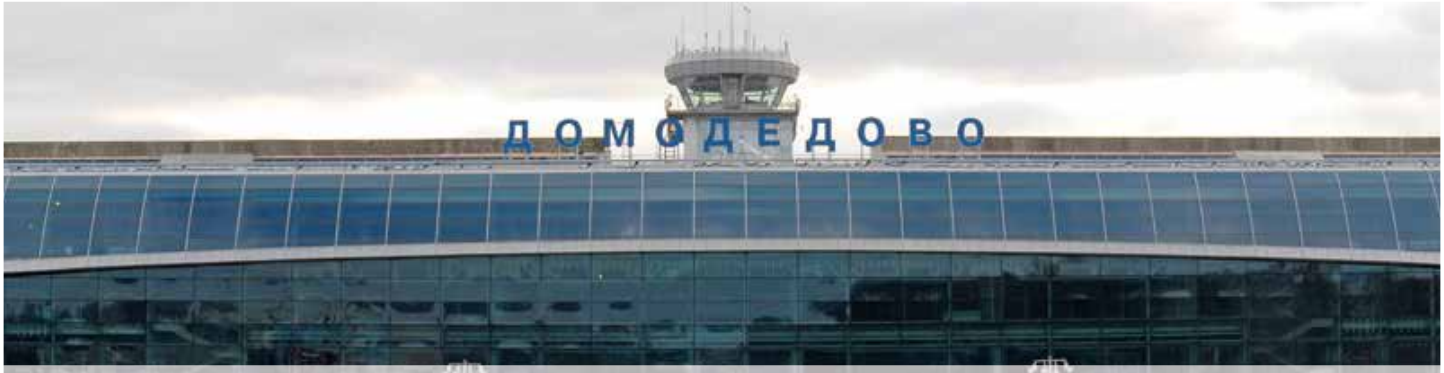

Domodedovo Flughafen, Moskau (2012-2014 und 2017) - 1.300 und 350 Gebläsekonvektoren

Türkische Botschaft, Paris (1998) - 180 Gebläsekonvektoren

Europäisches Parlament, Brüssel (2006) - 430 Gebläsekonvektoren

Curtis Plaza Hotel, Warschau (1992) - 400 Gebläsekonvektoren

Hilton Sharks Bay Resort, Sharm El Sheikh (1998) - 520 Gebläsekonvektoren

Metro, Kopenhagen (2016-2018) - 370 Gebläsekonvektoren

National-Bibliothek, Alexandria, Ägypten (2002) - 60 Gebläsekonvektoren

Produktionsstätten der Euroclima Gruppe

Euroclima AG | SpA
St. Lorenzner Str. | Via S. Lorenzo 36
39031 Bruneck | Brunico (BZ)
ITALY
Tel. +39 0474 570 900
info@euroclima.com
www.euroclima.com

Euroclima Apparatebau Ges.m.b.H.
Arnbach 88
9920 Sillian
AUSTRIA
Tel. +43 (0) 48 42 66 61 -0
info@euroclima.at
www.euroclima.com

Euroclima Middle East
P.O.Box: 119870
Dubai
UNITED ARAB EMIRATES
Tel. +9714 802 4000
eumeinfo@euroclima.com
www.euroclima.com

Euroclima India Pvt Ltd.
Office no 501,505
Tropical new era business park
Opp. ESIC kamgar Hospital Road no -33
400604 Thane - Maharashtra
INDIA
Tel. +91 22 4015 8934
info@euroclima.in
www.euroclima.com

Bini Clima S.r.l.
Via A. Prato, 4 / A
38068 Rovereto
ITALY
Tel. +39 0464 437 232
info@biniclima.eu
www.biniclima.eu

Euroclima Produktkataloge

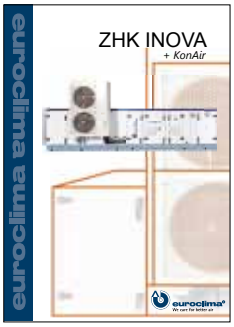

euroclima®
We care for better air

Euroclima Mai 2023
ufgrund der Verpflichtung der kontinuierlichen Produktentwicklung und Verbesserung behält Euroclima sich das Recht auf technische Änderungen vor.

© Copyright by euroclima.com / fotolia.com