euroclima euroclima

# AirSanitizer

## BETRIEBSANLEITUNG

euroclima®
We care for better air

Zusätzlich zu den Anweisungen dieser Anleitung,
sind facheinschlägige Normen, sowie örtliche, nationale
und internationale Vorschriften zu befolgen.

Die Betriebsanleitung ist online verfügbar, siehe QR-Code unten.
Die Online-Version enthält immer den letztgültigen Stand.

**!** Bitte übergeben Sie diese Betriebsanleitung nach Fertigstellung der Arbeiten dem Betriebspersonal des Gerätes. Bitte legen Sie die Gesamtbetriebsanleitung bei Ihren Unterlagen ab. **!**

euroclima®

**Betriebsanleitung!**
**Instruction manual!**
**Manuale d'istruzione!**

ET 174-0

# Inhaltsverzeichnis

**1 Einleitung ... 4**
1.1 Ergänzende Anweisungen zu dieser Betriebsanleitung ... 4
1.2 Haftungsbeschränkung ... 4
1.3 Bestimmungsgemäße Verwendung / vorhersehbare Fehlanwendung ... 4
1.3.1 Bestimmungsgemäße Verwendung ... 4
1.3.2 Vorhersehbare Fehlanwendungen ... 4
1.4 Dokumentation ... 5
1.5 Informationen über das Gerät ... 5
1.5.1 Geräteübersicht / Aufbau ... 5
1.5.2 Technische Daten ... 6

**2 Sicherheitshinweise ... 6**
2.1 Symbole in dieser Anleitung ... 6
2.2 Persönliche Schutzausrüstung ... 7
2.3 Hinweise zur Minimierung spezieller Gefährdungen ... 8
2.4 Montageanleitung für einen sicheren Betrieb ... 9
2.5 Personalauswahl und -qualifikation ... 9

**3 Empfangskontrolle / Transport / Abladen / Lagerung ... 10**
3.1 Empfangskontrolle ... 10
3.2 Transportieren von RLT-Geräten ... 10
3.2.1 Notwendige allgemeine Maßnahmen ... 10
3.2.2 Transportieren mittels Gabelstapler / Hubwagen ... 11
3.3 Lagerung ... 12

**4 Montage / Aufstellung ... 12**
4.1 Platzbedarf ... 12
4.2 Kippsicherung / Montage Montagewinkel ... 12
4.3 Bodenbeschaffenheit ... 13
4.4 Aufstellung ... 14
4.4.1 Mögliche Risiken, die sich am Aufstellungsort ergeben können ... 14
4.4.2 Maßnahmen, um möglichen Risiken vorzubeugen ... 14
4.5 Türen ... 14

**5 Inbetriebnahme ... 15**
5.1 Vorbereitungen ... 15
5.2 EC-Motoren ... 15
5.3 Luftfilter ... 15
5.4 Potentiometer ... 15
5.5 Einstellung Potentiometer / Volumenstrom / Leistungsaufnahme ... 16

**6 Betrieb / Einschalten / Ausschalten ... 16**
6.1 Einschalten ... 16
6.2 Ausschalten ... 17
6.3 Zeitschaltuhr (optional) ... 17
6.4 Filterdrucküberwachungslampe – Filterwechselanzeige (optional) ... 17

**7 Wartung ... 18**
7.1 Elektroanschluss ... 18
7.2 Ventilator/Motor-Baugruppe ... 19
7.2.1 Schwingungen ... 19
7.2.2 Ventilator ... 19
7.2.3 Motor ... 19
7.3 Luftfilter ... 19
7.3.1 Vorfilter F9 / $ePM_1$ 85% (ISO 16890) ... 20
7.3.2 HEPA-Filter H 13 (optional H 14) (EN 1822:2019) ... 21
7.4 Schalldämpfer ... 21
7.5 Wartungsplan ... 21

**8 Entsorgung ..... 21**

**9 Schaltplan ..... 23**

**10 Konformitätserklärung ..... 24**

10.1 Konformitätserklärung S-Version ..... 24

10.2 Konformitätserklärung M-Version ..... 25

**11 Typenschilder ..... 26**

11.1 Typenschild S-Version ..... 26

11.2 Typenschild M-Version ..... 27

**Abbildungsverzeichnis ..... 28**

**Tabellenverzeichnis ..... 28**

- Originalbetriebsanleitung -

# 1 Einleitung

## 1.1 Ergänzende Anweisungen zu dieser Betriebsanleitung

Dies ist die Betriebsanleitung für den Luftreiniger „AirSanitizer“ von EUROCLIMA, in weiterer Folge „RLT-Gerät“ genannt. Diese Betriebsanleitung ist Teil des RLT-Gerätes und ermöglicht den sicheren und korrekten Umgang mit einem RLT-Gerät von EUROCLIMA. Zielgruppe dieser Betriebsanleitung sind alle Personen, welche mit Transport, Montage, Inbetriebnahme bzw. Installation, Betrieb, Wartung, Störungssuche und -behebung, und Entsorgung vertraut sind (siehe auch **Kapitel 2.5 (Personalauswahl und -qualifikation)**). Diese Betriebsanleitung muss in unmittelbarer Nähe des RLT-Gerätes aufbewahrt werden, und jederzeit für das Personal zugänglich sein. Grundvoraussetzung für das sichere Arbeiten ist die Einhaltung aller in dieser Betriebsanleitung angegebenen Sicherheitshinweise und Handlungsanweisungen, sowie darüberhinausgehend die örtlichen Arbeitsschutzvorschriften und allgemeinen Sicherheitsbestimmungen für den Einsatzbereich des RLT-Gerätes.

## 1.2 Haftungsbeschränkung

EUROCLIMA übernimmt keinerlei Haftung oder Gewährleistung für Schäden oder Folgeschäden aufgrund von:
- Nichtbeachten der Betriebsanleitung und / oder mitgeltenden Unterlagen
- Nichtbestimmungsgemäße Verwendung oder Fehlanwendung
- Einsatz von nicht ausgebildetem / qualifiziertem Personal
- Eigenmächtigen baulichen und / oder technische Veränderungen
- Verwendung nicht zugelassener Ersatzteile

## 1.3 Bestimmungsgemäße Verwendung / vorhersehbare Fehlanwendung

### 1.3.1 Bestimmungsgemäße Verwendung

Das RLT-Gerät dient zur:
- Raumluftreinigung in Innenräumen
- Minderung der Konzentration von Staub und Aerosol in der Raumluft
- Filterung von Aerosolen aus der Luft, und somit zur Reduzierung des Infektionsrisikos

Das RLT-Gerät ist geeignet:
- zum Betrieb in Innenräumen
- für einen Temperaturbereich der Umgebungsluft am Aufstellort von -0 °C bis +40 °C.

Jede über die bestimmungsgemäße Verwendung hinausgehende oder andersartige Benutzung gilt als Fehlanwendung. Bei Fehlanwendung erlöschen Garantie- und Gewährleistungsansprüche.

### 1.3.2 Vorhersehbare Fehlanwendungen

Andere als obenstehende Verwendungen gelten als nicht bestimmungsgemäß und müssen deshalb ausgeschlossen werden, unter anderem:
- die Inbetriebnahme vor Ausführung der in der Betriebsanleitung beschriebenen Schritte
- der Betrieb bei geöffneter oder nicht verschlossener Bedienungstür
- der Betrieb im Freien / Außenbereich
- der Betrieb ohne Luftfilter
- der Betrieb bei dauerhaft hoher Luftfeuchtigkeit
- der Betrieb in explosionsfähiger Atmosphäre ist untersagt

- die Förderung von Luft mit korrosiven, aggressiven, brennbaren oder gesundheitsschädlichen Bestandteilen

## 1.4 Dokumentation

**Mit dem RLT-Gerät wird folgende Dokumentation mitgeliefert:**

| | |
|---|---|
| Betriebsanleitung | in Transporttasche außen am Gerät |
| QR-Code für den Download der Betriebsanleitung | am Gerät und in der mitgelieferten Betriebsanleitung auf Seite 1 |

## 1.5 Informationen über das Gerät

### 1.5.1 Geräteübersicht / Aufbau

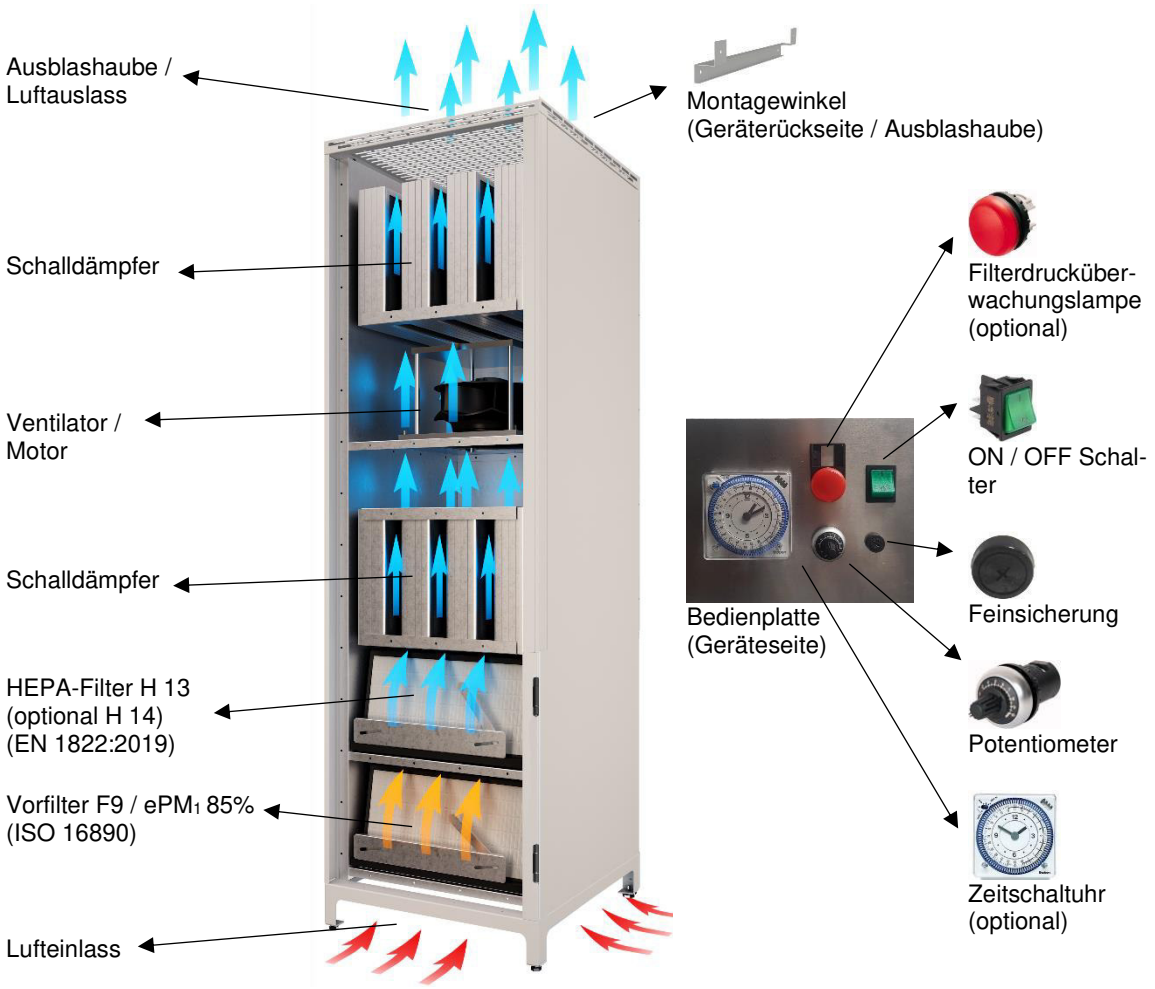


**Abbildung 1:** Aufbau Luftreiniger „AirSanitizer“

### 1.5.2 Technische Daten

| Angaben | S-Version | M-Version |
|---|---|---|
| Abmessungen (H x B x T) | 2003 x 710 x 405 mm | 2307 x 710 x 710 mm |
| Gewicht unverpackt | Ca. 135 kg | Ca. 175 kg |
| Kabellänge | 3,0 m | |
| Stromanschluss | 230 V AC | |
| Frequenz | 50 Hz | |
| Max. Leistungsaufnahme | 329 W | 503 W |
| Aufgenommene Leistung | 104 W * | 206 W * |
| Feinsicherung F1 | 3,15 A | |
| Empfohlene Raumgröße | Zwischen 40 und 250 m² (je nach gewünschter Luftumwälzung) | |
| Nennvolumenstrom | 1.000 m³/h | 1.500 m³/h |
| Schallleistungspegel LwA [dB(A)] | 66 dB(A) * | 61 dB(A) * |

* bei Nennvolumenstrom

**Tabelle 1:** Technische Daten

## 2 Sicherheitshinweise

### 2.1 Symbole in dieser Anleitung

Die Sicherheitshinweise in dieser Betriebsanleitung sind durch Symbole gekennzeichnet. Sie werden durch Signalwörter eingeleitet, welche die Schwere und das Ausmaß der Gefährdung zum Ausdruck bringen. Diese Sicherheitshinweise sind unter allen Umständen einzuhalten, um Unfälle, Personen- und Sachschäden zu vermeiden.

**GEFAHR!**

Sicherheitshinweise mit dem Signalwort „GEFAHR“ weisen auf unmittelbar gefährliche Situationen hin, die mit Sicherheit zu tödlichen oder schweren Verletzungen führen, wenn sie nicht vermieden werden.

**WARNUNG!**

Sicherheitshinweise mit dem Signalwort „WARNUNG“ weisen auf möglicherweise gefährliche Situationen hin, die zu tödlichen oder schweren Verletzungen führen könnten, wenn sie nicht vermieden werden.

**VORSICHT!**

Sicherheitshinweise mit dem Signalwort „VORSICHT“ weisen auf möglicherweise gefährliche Situationen hin, die zu mittelschweren oder leichten Verletzungen führen könnten, wenn sie nicht vermieden werden.

**HINWEIS!**

Sicherheitshinweise mit dem Signalwort „HINWEIS“ weisen auf möglicherweise gefährliche Situationen hin, die zu Sachschäden bzw. Geräteschäden führen könnten, wenn sie nicht vermieden werden.

Um auf besondere, situationsbezogene Gefahren aufmerksam zu machen, werden in den Sicherheitshinweise u.a. folgende Warnsymbole eingesetzt:

| Warnsymbol | Art der Gefahr |
|---|---|
| | Warnung vor einer allgemeinen Gefahrenstelle |
| | Warnung vor elektrischer Spannung |
| | Warnung vor spitzen Gegenständen und scharfen Kanten |
| | Warnung vor rotierenden Teilen |
| | Warnung vor kippenden Teilen |
| | Warnung vor schwebender Last |

**Tabelle 2:** Warnsymbole situationsbezogene Gefahren

## 2.2 Persönliche Schutzausrüstung

Persönliche Schutzausrüstung ist dazu bestimmt, Personen gegen eine Gefahr für ihre Sicherheit oder Gesundheit bei der Arbeit zu schützen. Während den verschiedenen Arbeiten an und mit dem RLT-Gerät muss das Personal daher folgende persönliche Schutzausrüstung tragen (auf richtige Anwendung ist zu achten!):

| Symbol | Beschreibung der persönlichen Schutzausrüstung |
|---|---|
| | **Schutzhelm:**<br>Schutzhelme schützen den Kopf vor herabfallenden, pendelnden, umfallenden oder wegfliegenden Gegenständen, sowie vor Anstoßen an Gegenständen. |
| | **Arbeitsschutzkleidung:**<br>Arbeitsschutzkleidung dient zum Schutz vor Erfassen durch bewegliche oder drehende Teile, Stiche, Schnitte, Stäube, etc.<br>Keine Ketten, Ringe oder sonstigen Schmuck tragen. |
| | **Schutzhandschuhe / Einmalhandschuhe:**<br>Schutzhandschuhe schützen die Hände vor Verletzungen durch Schneiden, Sägen, Einklemmen, etc., sowie vor chemischen und thermischen Gefährdungen. |
| | **Fuß- und Beinschutz:**<br>Fuß- und Beinschutz, wie Sicherheitsschuhe, schützen vor Anstoßen an Gegenständen, Einklemmen, Hineintreten oder Hineinknien in spitze oder scharfe Gegenständen, sowie vor umfallenden, herabfallenden oder abrollenden Gegenständen. |

| | |
|---|---|
| | **Augenschutz, Gesichtsschutz:**<br>Augen- und Gesichtsschutz dient zum Schutz vor Fremdkörpern und Festkörpern, sowie vor chemischen und thermischen Gefahren. |
| | **Hautschutz:**<br>Hautschutz dient zum Schutz vor Hauterkrankungen und Hautschädigungen. |
| | **FFP3 Atemschutz:**<br>FFP3 Atemschutz dient zum Schutz vor kontaminiertem Material, wie z. B. Aerosolen, schädlichen Stäuben, etc.. |

**Tabelle 3:** Symbole persönliche Schutzausrüstung

## 2.3 Hinweise zur Minimierung spezieller Gefährdungen

**WARNUNG!**

**Gefährdung durch fehlende oder nicht ordnungsgemäße Wartung**
Eine nicht ordnungsgemäß durchgeführte Wartung kann ein Sicherheitsrisiko darstellen!

**WARNUNG!**

**Gefährdung durch dünne Bleche / scharfe Kanten**
Bei Arbeiten am und im RLT-Gerät (an den Geräteteilen) besteht erhebliche Gefahr von Schnittverletzungen an dünnen Blechen und scharfen Kanten wie Dachblechen, Ecken und Kanten – persönliche Schutzausrüstung verwenden: Schutzhelm, Sicherheitsschuhe, Handschuhe und lange Schutzkleidung tragen.

**WARNUNG!**

**Gefährdung durch unzureichende Beleuchtung**
Für Arbeiten an und in den RLT-Geräten (Wartungs- und Inspektionsarbeiten) ist für eine ausreichende Beleuchtung zu sorgen.

**GEFAHR!**

**Gefährdung durch Stromschlag**
Stromschlag an stromführenden Teilen.

Daher muss vor Arbeiten am und / oder im RLT-Gerät sichergestellt sein, dass dieses mittels Netzstecker vom Netz getrennt ist. Vor Wiedereinschalten des RLT-Gerätes ist sicherzustellen, dass die Tür des RLT-Gerät fest verschlossen ist.

**WARNUNG!**

**Gefährdungen bei Stillstand der Anlage**
Bei Stillstand der Anlage, z. B. bei Stromausfall, ist vor dem Öffnen das RLT-Gerät, wie vorab beschrieben, mittels Netzstecker vom Netz zu trennen, und gegen ungewolltes Wiedereinschalten zu sichern. Nur wenn das sichergestellt ist, darf die Tür des RLT-Gerätes geöffnet, Steckverbindungen gelöst und Arbeiten am RLT-Gerät verrichtet werden

WARNUNG!

**Gefährdungen durch gehemmten Lufteinlass und Luftauslass**
Es ist sicherzustellen, dass der Lufteinlass und der Luftauslass stets frei sind, und sich in unmittelbarer Umgebung keine losen Gegenstände, Staub, Schmutz, etc. befinden. Das RLT-Gerät darf nicht abgedeckt werden, oder Gegenstände auf das RLT-Gerät gelegt werden.

## 2.4 Montageanleitung für einen sicheren Betrieb

Für einen sicheren Betrieb des RLT-Gerätes muss bauseits, d.h. im Verantwortungsbereich des Kunden, vor der erstmaligen Inbetriebnahme mindestens folgendes durchgeführt bzw. nachgerüstet werden:

**Montage des Montagwinkels**
Siehe **Kapitel 4.2 (Kippsicherung / Montage Montagewinkel).**

**Montage der Filter**
Siehe **Kapitel 5.3 (Luftfilter).**

**Maßnahmen betreffend Schalldämpfung**
Das RLT-Gerät ist mit Schalldämpfern ausgerüstet, um maximale Lärmreduktion zu erreichen. Falls es zu Schwingungen und Resonanzen kommen sollte, auf festen Sitz prüfen.

## 2.5 Personalauswahl und -qualifikation

Alle Personen, die mit Arbeiten am RLT-Gerät beauftragt sind, müssen die vollständige Betriebsanleitung gelesen und verstanden haben – insbesondere **Kapitel 2 (Sicherheitshinweise).** Bevor dies nicht sichergestellt ist, darf nicht mit den Arbeiten begonnen werden.

Alle Arbeiten dürfen nur von Fachkräften ausgeführt werden, die aufgrund ihrer fachlichen Ausbildung und Erfahrung ausreichende Kenntnisse besitzen über:
- lokal geltende Sicherheitsvorschriften und arbeitsmedizinische Regeln
- lokal geltende Unfallverhütungsvorschriften
- lokal geltende Richtlinien und anerkannte Regeln der Technik

Alle Fachkräfte müssen die ihnen übertragenen Arbeiten beurteilen, mögliche Gefahren erkennen und vermeiden können.

**Ausführung der Montage, der Installation, des Elektroanschlusses, der Inbetriebnahme und der Entsorgung:**
- durch Fachkräfte des Elektro- und Klimahandwerks

**Ausführung der Wartung / Überwachung des Betriebes:**
- durch technisches Personal oder unterwiesene Personen sowie Fachkräfte des Elektro- und Klimahandwerks.

In weiterer Folge kennzeichnen Warndreiecke Warnhinweise, die beachtet werden müssen, um Risiken für Personen, die mit Arbeiten am RLT-Gerät betraut sind, zu minimieren.

# 3 Empfangskontrolle / Transport / Abladen / Lagerung

## 3.1 Empfangskontrolle

- Bei Ankunft der RLT-Geräte bitte sofort den Lieferumfang auf Vollständigkeit und Beschädigung prüfen. Lieferumfang:
  - EUROCLIMA Luftreinigungsgerät
  - Betriebsanleitung (lose in Transporttasche außen am RLT-Gerät)
  - Montagewinkel (lose in Transporttasche außen am RLT-Gerät)
  - 2 Befestigungsschrauben für Montagewinkel (lose in Transporttasche außen am RLT-Gerät)
  - Vor- und HEPA-Filter (im RLT-Gerät eingesetzt)
- Wird ein Schaden festgestellt, muss umgehend eine Schadensanzeige erstellt werden. Nur so kann der betreffende Transportführer den Schaden ggf. der Versicherung gegenüber geltend machen. (Schäden auf den Transportpapieren mit Datum und Unterschrift im Beisein des Transportführers vermerken.) Reklamationen über offensichtliche Transportschäden oder Unvollständigkeit der Lieferung können später nicht mehr anerkannt werden. Bei Beanstandungen bitte umgehend Ihren Vertragspartner benachrichtigen.
- Je nach Umgebungsbedingungen kann es an Bauteilen, wie z.B. Motor-, Ventilatorwellen, Spannbuchsen, Blechschnittkanten und ähnlichem zu einer oberflächlichen Korrosion kommen. Die hier entstehende Korrosionsschicht schützt das darunterliegende Material vor weiterem Korrodieren und stellt keinen Mangel des Bauteils bzw. des RLT-Gerätes dar (siehe auch **Kapitel 7 (Wartung)**).

**WARNUNG!**

**Gefährdung durch Kippen**
Achtung auf Kippgefahr des RLT-Gerätes oder von schmalen Teilen beim Entfernen der Sicherungsbänder. RLT-Gerät gegen Kippen sichern.

**WARNUNG!**

**Gefährdung durch dünne bzw. scharfe Blechkanten**
Dünne bzw. scharfe Blechkanten wie Dachbleche oder Ecken von Zargen an den Teilen des RLT-Gerätes stellen eine Verletzungsquelle dar. Darauf ist bei der Handhabung der RLT-Geräte zu achten. Handschuhe, Sicherheitsschuhe und lange Arbeitskleidung sind zu verwenden.

## 3.2 Transportieren von RLT-Geräten

### 3.2.1 Notwendige allgemeine Maßnahmen

**WARNUNG!**

- Die technischen Daten (Abmessungen, Gewicht, etc.) in **Kapitel 1.5.2 (Technische Daten)** sind zu beachten.
- Es ist sicherzustellen, dass sich niemals jemand unter der Last befindet!
- Vor dem Transport ist zu überprüfen, dass sich keine Gegenstände auf der Last befinden.
- Das Mitfahren auf der Last und das Besteigen der Last ist verboten!
- Transportieren Sie das Gerät sehr langsam und vollkommen waagrecht. Beim Verheben ist eine max. Hubgeschwindigkeit von 10 m/min zulässig.

- Nach einem langsamen Abheben vom Boden für einige Zentimeter ist der korrekte Verlauf der Tragmittel und der sichere Sitz aller Befestigungselemente zu überprüfen.
- Durch Sichtprüfung ist vor dem weiteren Anheben zu kontrollieren, dass sich an den Aufhängepunkten / Tragmitteln keine auffälligen Verformungen feststellen lassen.
- Ruckartiges Anheben ist zu vermeiden.
- Lasten sind so aufzunehmen und abzusetzen, dass ein unbeabsichtigtes Umfallen, Auseinanderfallen, Abgleiten oder Abrollen der Last vermieden wird.
- Aufgrund der Maße und des Gewichtes des RLT-Gerätes (siehe **Kapitel 1.5.2 (Technische Daten)** sind der Transport und das Abladen des RLT-Gerätes von mind. 2 qualifizierten Personen gemeinsam durchzuführen.
- Persönliche Schutzausrüstung: während des Transportes und Abladen sind Sicherheitsschuhe zu tragen.

### 3.2.2 Transportieren mittels Gabelstapler / Hubwagen

**WARNUNG!**

**Verletzungsgefahr durch Verlust der Standsicherheit des RLT-Gerätes**
Beim Transport und Abladen besteht bei stehenden RLT-Geräten aufgrund des hohen Schwerpunkts ein erhöhtes Kipprisiko. Das RLT-Gerät daher, wenn möglich, liegend auf der Palette transportieren, siehe **Abbildung 2**. Sollte dies nicht möglich sein, muss das RLT-Gerät mit zusätzlichen bauseitigen Maßnahmen gegen Kippen gesichert werden. Beim Abladen und Aufstellen gegen Verrutschen und Umkippen sichern, bis das RLT-Gerät vollständig montiert ist.

Jedes RLT -Gerät wird auf einer eigenen Palette geliefert und kann mittels Stapler abgeladen und mittels Stapler bzw. Hubwagen transportiert werden. Eine Krafteinleitung darf grundsätzlich nur über die Palette erfolgen, siehe **Abbildung 2**.

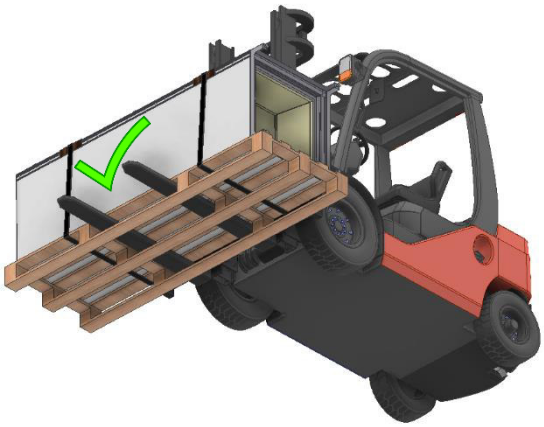

**Abbildung 2:** Transport richtig

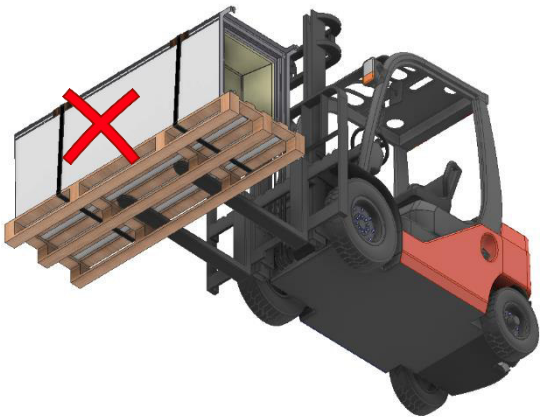

**Abbildung 3:** Transport falsch

Der Schwerpunkt des RLT-Gerätes muss möglichst mittig zwischen den Gabeln liegen, siehe **Abbildung 4**.

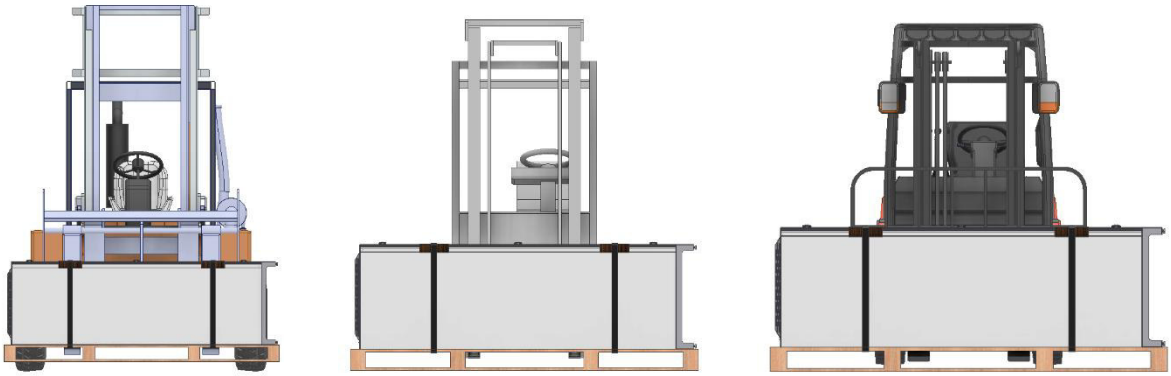

**Abbildung 4:** Schwerpunkt mittig zwischen Gabeln

## 3.3 Lagerung

Das RLT-Gerät wird im Allgemeinen in Nylon verpackt geliefert. Diese Verpackung ist geeignet, das RLT-Gerät bei Schlechtwetter während des Be- und Abladevorgangs des LKW's vor Nässe zu schützen, nicht aber für die Lagerung der Ware im Freien. Eine Einbringung an einen trockenen Ort nach dem Abladen ist daher zur Konservierung der Ware unerlässlich.

**HINWEIS!**

**Entfernen der Nylonverpackung**
Entfernen Sie nach der Anlieferung die Nylonverpackung und bringen Sie die RLT-Geräte an einen trockenen, witterungsgeschützten Ort. Unter der Nylonverpackung besteht durch die mangelnde Durchlüftung in Kombination mit einer höheren Luftfeuchtigkeit die Gefahr von Korrosion - innerhalb kurzer Zeit kann sich z.B. an verzinkten Oberflächen Weißrost bilden. Weiters kann sich unter der Verpackung eine zu hohe Temperatur entwickeln, die auch zu Beschädigung von Komponenten führen kann.

# 4 Montage / Aufstellung

## 4.1 Platzbedarf

Das RLT-Gerät muss so im Raum positioniert werden, damit es einen guten Zugriff auf die Raumluft hat. Daher darf das RLT-Gerät nicht abgedeckt werden, oder z. B. hinter oder in einen Schrank gestellt werden.

Am Aufstellort soll eine einwandfreie Wartung und ggf. der Ausbau der Einbauteile räumlich möglich sein. Dazu muss auf jeder Seite ein freier Arbeitsraum von der RLT-Gerätebreite + 300 mm zur Verfügung stehen. Für den Platzbedarf ist weiters zu berücksichtigen, dass der ON / OFF Schalter (Betriebslampe) zugänglich bleibt, und die Tür so weit geöffnet werden kann, dass ein Filterwechsel möglich ist.

## 4.2 Kippsicherung / Montage Montagewinkel

**WARNUNG!**

**Verletzungsgefahr durch Umkippen des RLT-Gerätes**
Durch den hohen Schwerpunkt des RLT-Gerätes und / oder versehentliches Anstoßen am RLT-Gerät besteht eine erhöhte Kippgefahr des RLT-Gerätes. Es können ernste oder lebensgefährliche Verletzungen die Folge sein. Daher muss das RLT-Gerät unmittelbar nach Aufstellung mittels mitgelieferten Montagewinkel fest an einer Wand verankert werden.

Zur Sicherung gegen Umkippen / Umfallen ist das RLT-Gerät wie folgt im Raum zu montieren:

1. Der lose mitgelieferte Montagewinkel (siehe **Abbildung 5**) ist an den Einnietmuttern hinten an der Ausblashaube des RLT-Gerätes, mittels beigelegten Befestigungsschrauben (siehe **Abbildung 6**) genau fluchtend zu befestigen, siehe **Abbildung 7**.
2. Das RLT-Gerät mit der Rückseite an die Wand schieben und waagerecht ausrichten.
3. Der Montagewinkel ist mit geeignetem Befestigungsmaterial (Schrauben und Dübel) fest in der Wand zu verankern, siehe **Abbildung 8** und **Abbildung 9**. Befestigungsmaterial ist nicht im Lieferumfang enthalten. Das Befestigungsmaterial muss für die Wandbeschaffenheit geeignet sein, diesbezüglich ist der örtliche Fachhandel zu Rate zu ziehen.
4. Prüfen ob das Befestigungsmaterial fest angezogen ist.
5. Standsicherheit des RLT-Gerätes prüfen.

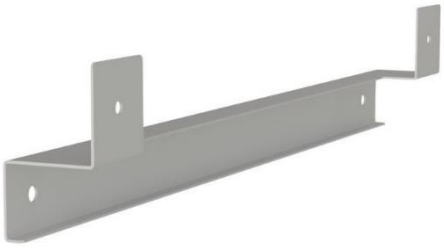

**Abbildung 5:** Lose mitgelieferter Montagewinkel

**Abbildung 6:** Befestigungsschraube für Montagewinkel

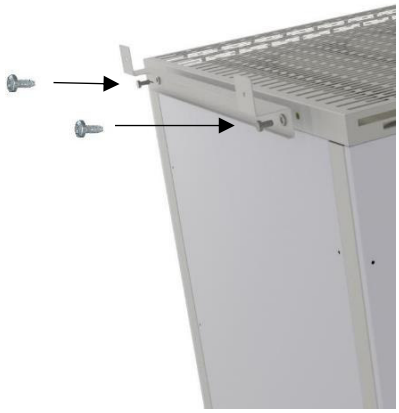

**Abbildung 7:** Montage Montagewinkel

**Abbildung 8:** Montage RLT-Gerät an Wand

**Abbildung 9:** Korrekt montiertes RLT-Gerät

**HINWEIS!**

**Änderung des Aufstellungsortes**
Falls das Gerät an einem anderen Aufstellort verwendet werden soll, ist in jedem Fall die Wandbefestigung nach oben angeführten Punkten 1.- 6. wiederherzustellen. Das Verbringen des Gerätes kann auf einfache Weise (z.B. unter Verwendung eines Hubwagens oder eines geeigneten Sackkarrens) von einem Ort zum anderen erfolgen.

## 4.3 Bodenbeschaffenheit

Folgende Bedingungen sind einzuhalten:

- Das RLT Gerät ist auf einem tragfähigen Untergrund aufzustellen.
- Es ist auf einen ebenen Untergrund zu achten.

HINWEIS!

**Achtung!**
Sind diese Forderungen nicht erfüllt, kann dies Ursache für eine klemmende Tür und andere Störungen am RLT-Gerät sein.

## 4.4 Aufstellung

### 4.4.1 Mögliche Risiken, die sich am Aufstellungsort ergeben können

- Am RLT-Gerät können innen und außen Reinigungsarbeiten – auch Feuchtreinigung – durchgeführt werden. Bei diesen Arbeiten ist ein Austritt / Herabtropfen von Reinigungsflüssigkeit möglich.

### 4.4.2 Maßnahmen, um möglichen Risiken vorzubeugen

Diesen Risiken kann durch folgende Maßnahmen vorgebeugt werden:
- Das RLT-Gerät muss montage- und wartungsfreundlich aufgestellt werden.
- Entsprechend der Aufstellung sind geeignete Schutzvorkehrungen zu treffen, damit Personen, Gebäude und Einrichtung durch herabfallende Teile (z.B. Werkzeug, Schrauben, usw.) nicht gefährdet sind.

Die Entscheidung über geeignete Maßnahmen müssen in Kenntnis der Situation vor Ort durch den Kunden getroffen werden. Der Installateur oder der Betreiber des RLT-Gerätes haben für einen vorbeugenden Schutz gemäß den hier angeführten Hinweisen zu sorgen. In diesem Zusammenhang empfiehlt es sich, eine Versicherung gegen Schäden abzuschließen.

## 4.5 Türen

Die Zugänglichkeit des RLT-Gerätes wird durch eine Scharniertür mit einer Schraubverbindung ermöglicht, siehe **Abbildung 10** und **Abbildung 11**.

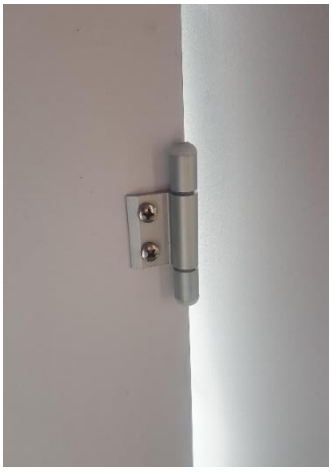

**Abbildung 10:** Türscharnier

**Abbildung 11:** Schraubverschluss

GEFAHR!

**Verletzungsgefahr durch rotierende Teile**
Rotierende Teile können schwerste Verletzungen verursachen. Vor dem Öffnen des RLT-Gerätes ist das RLT-Gerät mittels Netzstecker vom Netz zu trennen.

# 5 Inbetriebnahme

## 5.1 Vorbereitungen

- Das RLT-Gerät und alle Komponenten gründlich von Staub, Spänen und anderen Ablagerungen reinigen.
- Lose Teile, wie Werkzeuge und Dokumentation, aus RLT-Gerät entfernen, sie könnten vom Ventilator angesaugt werden und zu dessen Zerstörung führen.
- Alle Schraubverbindungen und elektrische Anschlüsse kontrollieren und nachziehen.
- Sämtliche Kabel sind auf Schäden an der Isolierung zu überprüfen und ggf. auszutauschen.
- Den Netzstecker in eine ordnungsgemäß abgesicherte Netzsteckdose stecken.
- Das Netzkabel ist so zu verlegen, dass niemand auf das Netzkabel treten kann und keine Stolperfallen entstehen.
- Der Stromanschluss muss den Angaben im **Kapitel 1.5.2 (Technische Daten)** entsprechen.
- Prüfen des Motoranschlusses und das Übereinstimmen der Anschlussspannung mit der Nennspannung – eine Schwankung der Anschlussspannung zwischen ± 5 % ist zulässig.

## 5.2 EC-Motoren

EC-Motoren sind durch einen integrierten Frequenzumformer variabel regelbar.

## 5.3 Luftfilter

**HINWEIS!**

**Luftfilter auf festen Sitz prüfen**
Vor der Inbetriebnahme sind alle Filter auf festen Sitz zu überprüfen, da diese ansonsten angesaugt werden und zu Beschädigungen führen könnten.

## 5.4 Potentiometer

Der Volumenstrom (Luftwechselrate) ist im Auslieferungszustand werkseitig mittels Potentiometer (siehe **Abbildung 12)** voreingestellt. Ist es erforderlich den Volumenstrom anzupassen, kann dieser mittels Potentiometer eingestellt werden.

**Abbildung 12:** Montiertes Potentiometer an Geräteseite

## 5.5 Einstellung Potentiometer / Volumenstrom / Leistungsaufnahme

**RLT-Gerät S-Version (bei sauberen Filtern; Luftdichte 1,2 kg / m³):**

| Einstellung Potentiometer | Luftvolumenstrom V [m³/h] | Gesamtleistungsaufnahme P ges [W] |
|---|---|---|
| 5 | 250 | 19 |
| 7 * | 500 | 33 |
| 8,5 | 750 | 59 |
| 10 | **1000 **** | 104 |

* Werkseinstellung
** Nennvolumenstrom

**Tabelle 4:** Angaben Potentiometer, Volumenstrom und Leistungsaufnahme S-Version

**RLT-Gerät M-Version (bei sauberen Filtern; Luftdichte 1,2 kg / m³):**

| Einstellung Potentiometer | Luftvolumenstrom V [m³/h] | Gesamtleistungsaufnahme P ges [W] |
|---|---|---|
| 4 | 250 | 14 |
| 5 | 500 | 22 |
| 6 | 750 | 45 |
| 7 * | 1000 | 83 |
| 8 | 1250 | 137 |
| 9 | **1500 **** | 206 |

* Werkseinstellung
** Nennvolumenstrom

**Tabelle 5:** Angaben Potentiometer, Volumenstrom und Leistungsaufnahme M-Version

# 6 Betrieb / Einschalten / Ausschalten

**HINWEIS!**

Es liegt im Verantwortungsbereich des Betreibers die Tür während des Betriebs immer fest zu verschließen.

## 6.1 Einschalten

Vor dem Einschalten ist zu beachten, dass:
- Die Filter eingesetzt sind und in einem ordnungsgemäßen Zustand sind
- Die Tür fest verschlossen ist
- Der Lufteinlass und Luftauslass frei von Gegenständen, Staub, Verschmutzung, etc. sind

Für das Einschalten des RLT-Gerätes ist anschließend der Netzstecker einzustecken, und das RLT-Gerät mittels ON / OFF Schalter einzuschalten (siehe **Abbildung 13)**. Nach dem Einschalten leuchtet die grüne Betriebslampe des ON / OFF Schalters.

**Abbildung 13:** ON / OFF Schalter

## 6.2 Ausschalten

Mittels ON / OFF Schalter wird das RLT-Gerät ausgeschaltet. Bei Wartungsarbeiten oder längeren Betriebspausen das RLT-Gerät mittels Netzstecker vom Netz zu trennen.

## 6.3 Zeitschaltuhr (optional)

Das RLT-Gerät kann zum zeitlichen Steuern des Gerätes an einer Zeitschaltuhr betrieben werden.

**HINWEIS!**

**ACHTUNG: Schaltleistung beachten!**
Ist bauseits eine Zeitschaltuhr installiert, muss beim Betrieb die Leistungsaufnahme des RLT-Gerätes beachtet werden, siehe **Kapitel 1.5.2 (Technische Daten),** und eine Zeitschaltuhr mit ausreichender Anschlussleistung verwenden werden.

Optional kann im Lieferumfang von EUROCLIMA eine analoge Tageszeitschaltuhr (siehe **Abbildung 14**) mit folgenden Spezifikationen enthalten sein:

- 1 Kanal
- Ohne Gangreserve
- Netzsynchron
- Tagesprogramm
- 96 Schaltsegmente
- Kürzeste Schaltzeit: 15 Minuten
- Uhrzeiger für Zeitanzeige
- Schaltungsvorwahl
- Permanentschalter EIN/AUS
- Schaltzustandsanzeige
- Einfache Sommer-/Winterzeitkorrektur
- Uhrzeitkorrektur im und gegen den Uhrzeigersinn möglich

**Abbildung 14:** Zeitschaltuhr (optional im Lieferumfang von EUROCLIMA enthalten)

## 6.4 Filterdrucküberwachungslampe – Filterwechselanzeige (optional)

Optional ist im Lieferumfang von EUROCLIMA eine Filterdrucküberwachungslampe (siehe **Abbildung 15**) enthalten.

Leuchtet die Filterdrucküberwachungslampe rot sind ein oder mehrere Filter verschmutzt und müssen gewechselt werden. Für den korrekten Filterwechsel siehe **Kapitel 7.3 (Luftfilter).**

**Abbildung 15:** Filterdrucküberwachungslampe (optional im Lieferumfang von EUROCLIMA enthalten)

# 7 Wartung

RLT-Geräte von EUROCLIMA sind weitgehend wartungsfrei und wartungsfreundlich aufgebaut. Die angegebenen Wartungsintervalle (siehe **Tabelle 7**) sind Richtwerte für normale Einsatzbedingungen. Stark abweichende Einsatzfälle können andere Intervalle erfordern, was im Einzelfall zu prüfen ist. Die Durchführung der beschriebenen Kontroll- und Wartungsarbeiten, siehe **Kapitel 7.5 (Wartungsplan)** sind notwendig um die dauerhafte Sicherheit sowie Funktionalität des RLT-Gerätes zu gewährleisten.

Das gesamte RLT-Gerät und alle Komponenten sind auf Verschmutzungen, Korrosion, Beschädigung und Befestigung zu prüfen, zu reinigen und ggf. instand zu setzen.

Je nach Umgebungsbedingungen kann es an Bauteilen, wie z.B. Motor,- Ventilatorwellen, Blechschnittkanten, etc. zu einer oberflächlichen Korrosion kommen. Die hier entstehende Korrosionsschicht schützt das darunterliegende Material vor weiterem Korrodieren und stellt keinen Mangel des Bauteils bzw. des RLT-Gerätes dar. Eine Entfernung der Oberflächenkorrosion und eine Behandlung der entsprechenden Stellen ist im Allgemeinen nicht erforderlich.

**GEFAHR!**

**Gefährdung durch Stromschlag**
Vor Wartungsarbeiten ist das RLT-Gerät mittels Netzstecker vom Netz zu trennen. Die Hinweise in **Kapitel 2 (Sicherheitshinweise)** sind zu beachten!

Für die Bestellung von Verschleißteilen wenden Sie sich an Ihren Servicepartner.

EUROCLIMA empfiehlt, bei der Kontrolle, Wartung und Instandhaltung die Angaben lt. VDMA 24186 Teil 1 und VDI 6022 Blatt 1 zu berücksichtigen.

Haben Sie Verständnis, dass EUROCLIMA für Schäden durch unsachgemäße Handhabung von Lösungs- und Reinigungsmitteln sowie für mechanische Beschädigungen keine Haftung übernehmen kann. Mittel, die Alkohole beinhalten, sind für beschichtete Oberflächen nicht zulässig. Als Reinigungsmittel empfiehlt EUROCLIMA *Allrain* oder *Multirain,* als Desinfektionsmittel *Sanosil* oder *Sanirain* von *Hygan.*

## 7.1 Elektroanschluss

Alle Elektroanschlüsse sind jährlich zu kontrollieren und Mängel (z. B. lose Kabellitzen, lockere Schraub- und Klemmverbindung, etc.) unverzüglich zu beseitigen. Eventuelle Staubablagerungen sind regelmäßig zu entfernen.

Das RLT-Gerät ist mit einer Feinsicherung F1 3,15 A abgesichert (siehe **Abbildung 1** in **Kapitel 1.5.1 (Geräteübersicht** / **Aufbau)**. Diese kann gegebenenfalls zu wechseln sein. Dabei sind folgende Schritte zu befolgen:

1. Ziehen Sie den Sicherungshalter aus dem RLT-Gerät.
2. Entfernen Sie dann die defekte Feinsicherung.
3. Setzen Sie anschließend eine neue Feinsicherung F1 3,15 A in den Sicherungshalter ein.
4. Setzen Sie den Sicherungshalter mit der neuen Feinsicherung wieder in die Spannungsversorgung ein.

## 7.2 Ventilator/Motor-Baugruppe

### 7.2.1 Schwingungen

**WARNUNG!**

**Gefährdung durch hohe Schwingungen / Resonanzfrequenz**
Dauerhafter Betrieb der Ventilator-Motor-Einheit bei unzulässig hohen Schwingungen, oder bei Resonanzfrequenz (und bei Vielfachen davon) kann zu erheblichen Schäden am RLT-Gerät und folglich zu weiteren Sach- und Personenschäden führen.

Während des Betriebs des RLT-Gerätes kann durch Schmutz- und Staubansammlungen, fehlende bzw. falsche Reinigung und Wartung ein überhöhter Schwingungspegel auftreten.

### 7.2.2 Ventilator

- Bei unregelmäßigem oder rauem Klang der Lager muss der Servicepartner kontaktiert werden.
- Die theoretische Lebensdauer, abhängig von den Betriebsbedingungen, beträgt mindestens 20.000 Stunden.
- Die Ventilatorlager sind lebensdauergeschmiert.

### 7.2.3 Motor

- Bei unregelmäßigem oder rauem Klang der Motorlager muss der Servicepartner kontaktiert werden.

## 7.3 Luftfilter

EUROCLIMA empfiehlt den Filterwechsel außerhalb der Nutzungsdauer durchzuführen, um das Infektionsrisiko für andere Personen zu verringern. Beim Prüfen und Wechseln der Filter sind Einmalhandschuhe und ein FFP3 Atemschutz zu verwenden. Die verschmutzten Filter sind in geschlossenen Müllsäcken und nach den örtlichen Vorschriften zu entsorgen.

**HINWEIS!**

**Luftfilter auf festen Sitz prüfen**
Alle Filter sind auf festen Sitz zu überprüfen, da diese ansonsten angesaugt werden und zu Beschädigungen führen können.

HINWEIS!

**Vorgesehene Filtertypen / -größen verwenden**
Um die Leistungsfähigkeit und den energieeffizienten Betrieb des RLT-Gerätes zu gewähren, sind die Luftfilter regelmäßig auszutauschen. Hierbei sind ausnahmslos die zum Einbau vorgesehenen Filtertypen und -größen zu verwenden, siehe **Tabelle 6** und **Abbildung 16**. Für nähere Informationen kontaktieren Sie bitte Ihren Servicepartner.

Folgende Filterklassen und -größen sind als Ersatzfilter zulässig:

| Filterklasse | AirSanitizer S-Version | AirSanitizer M-Version |
|---|---|---|
| Vorfilter F9 / $ePM_1$ 85% (ISO 16890) (L x B x H) | 592 (595) x 287 x 292 mm | 592 (595) x 592 (595) x 292 mm |
| HEPA-Filter H 13 (optional H 14) (EN 1822:2019) (L x B x H) | 592 (595) x 287 x 292 mm | 592 (595) x 592 (595) x 292 mm |

**Tabelle 6:** Zulässige Filterklassen und -größen

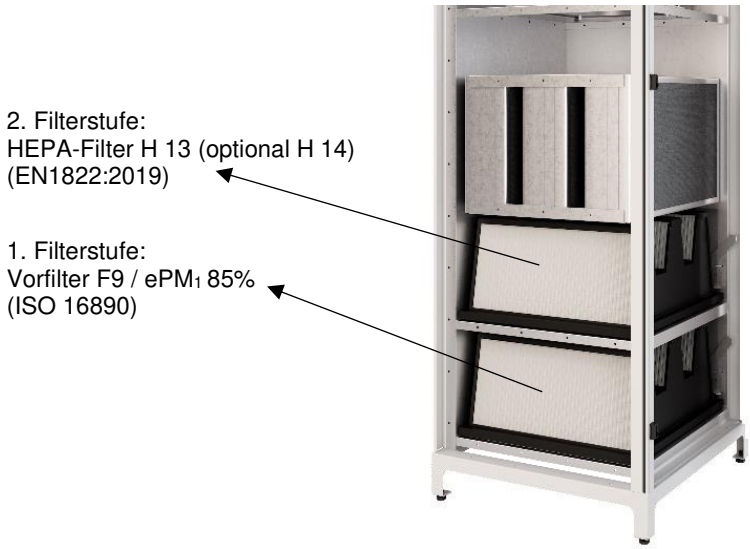


**Abbildung 16:** Position Filter

### 7.3.1 Vorfilter F9 / $ePM_1$ 85% (ISO 16890)

Der Vorfilter ist regelmäßig (lt. Wartungsplan **Tabelle 7**) auf Verschmutzungsgrad, Beschädigungen, Geruch und Durchfeuchtung zu prüfen. Für die Kontrolle, Reinigung und Wartung ist der Vorfilter herauszuziehen (unterer Filter bzw. 1. Filterstufe, siehe **Abbildung 16**).

Die Filterkammer auf Verschmutzungen prüfen, und bei Bedarf mit einem feuchten Tuch reinigen.

Der Vorfilter ist bei Bedarf, mindestens jedoch 1x jährlich, zu wechseln. Für den Filterwechsel ist der verschmutzte Filter herauszuziehen, und fachgerecht zu entsorgen. Beim Einsetzen der neuen Filter, diese nicht beschädigen oder berühren. Die Filter nur am Rahmen anfassen, um Beschädigungen zu vermeiden.

### 7.3.2 HEPA-Filter H 13 (optional H 14) (EN 1822:2019)

Der HEPA-Filter ist regelmäßig (lt. Wartungsplan **Tabelle 7**) auf Verschmutzungsgrad, Beschädigungen, Geruch und Durchfeuchtung zu prüfen. Für die Kontrolle, Reinigung und Wartung ist der HEPA-Filter herauszuziehen (oberer Filter bzw. 2. Filterstufe, siehe **Abbildung 16**).
Die Filterkammer auf Verschmutzungen prüfen, und bei Bedarf mit einem feuchten Tuch reinigen.

Der HEPA-Filter ist bei Bedarf, mindestens jedoch alle 2 Jahre, zu wechseln. Für den Filterwechsel ist der verschmutzte Filter herauszuziehen, und fachgerecht zu entsorgen. Beim Einsetzen der neuen Filter, diese nicht beschädigen oder berühren. Die Filter nur am Rahmen anfassen, um Beschädigungen zu vermeiden.

## 7.4 Schalldämpfer

Die Schalldämpferkulissen sind grundsätzlich wartungsfrei. Im Rahmen größerer Wartungsarbeiten sind sie auf Unversehrtheit zu überprüfen ggf. auszutauschen oder fachgerecht instand zu setzen.

## 7.5 Wartungsplan

Die in nachstehender **Tabelle 7** angegebenen Wartungsintervalle sind Erfahrungswerte für normale Betriebsbedingungen. Sie gelten für Dauerbetrieb (24 h/Tag) in gemäßigten Klimazonen und geringem Staubanfall, wie er z. B. in Aufenthalts- und Büroräumen auftritt. Stark abweichende Betriebsbedingungen, insbesondere bezüglich Lufttemperatur, -feuchte und Staubanfall können die Intervalle erheblich verkürzen.

K = Kontrolle, R = Reinigung, W = Wartung

| Komponente | Tätigkeit | Bauteil | bei Bedarf | täglich | ¼ jährlich | ½ jährlich | jährlich | alle 2 Jahre | Referenz Kapitel |
|---|---|---|---|---|---|---|---|---|---|
| Gehäuse | K / R | Gehäuse innen und außen | X | | | X | | | |
| Einlass / Ausblashaube | K / R | Lufteinlass und Ausblashaube | | X | | | | | |
| Filterkomponenten | K / R / W | Vorfilter F9 / $ePM_1$ 85% (ISO 16890) | X | | | | X | | 7.3.1 Vorfilter F9 / ePM1 85% (ISO 16890) |
| | K / R / W | HEPA-Filter H 13 (optional H 14) (EN 1822:2019) | X | | | | | X | 7.3.2 HEPA-Filter H 13 (optional H 14) (EN 1822:2019) |

**Tabelle 7:** Wartungsplan

# 8 Entsorgung

Der Betreiber ist für die Entsorgung von Material verantwortlich, das bei der Lieferung (Verpackungsmaterial) und Betrieb (Filter, Arbeitsmittel, Ersatzteile…) anfällt, sowie für die Entsorgung des RLT-Gerätes selbst. Die Entsorgung des RLT-Gerätematerials muss durch qualifiziertes technisches Fachpersonal gemäß internationalen, nationalen und örtlichen Vorschriften und Bestimmungen erfolgen.

Ein Standard RLT-Gerät besteht zu etwa 95 % aus recycelfähigem, metallischem Material.

| Komponenten (Beispiele) | Material | CER / EWC<br>European Waste Code |
|---|---|---|
| Gehäusepaneele, Einbauteile, Grundrahmen | VZ und VZB Blech | 170405 |
| | Aluminium | 170402 |
| Kupferkabel | Kupferkabel | 170411 |
| Gehäuseisolierung | Mineralwolle | 170604 |
| Luftfilter | Kunststoff, Metall | 150106 |
| | Filter, die toxische und/oder pathogene Schadstoffe abgefangen haben, müssen als chemischer Abfall entsorgt werden. Hierfür gelten die nationalen Vorschriften und Bestimmungen. | |
| Isolierungsprofil | Kunststoff | 150102 |
| Dichtungsbänder | | |
| Verrohrung | | |
| EC – Motor | Vorgaben zur Demontage und Hinweise zur Entsorgung finden Sie in den entsprechenden vorangegangenen Kapiteln dieser Anleitung oder auf der Homepage der Hersteller. Angaben zum Hersteller finden Sie auf den Komponenten. | |
| Elektronische Komponenten | | |

**Tabelle 8:** Angaben zur Entsorgung

## Elektro- und Elektronikbauteile

Elektro- und Elektronikbauteile können gesundheits- und umweltgefährdende Stoffe enthalten. Diese dürfen nicht in den Haus- und Gewerbeabfall gelangen. Außerdem können Elektro- und Elektronikbauteile Wertstoffe (z. B. Edelmetalle) enthalten. Daher müssen sie der Wiederverwertung bzw. der Entsorgung durch einen Entsorgungsfachbetrieb für Elektro- und Elektronikaltgeräte zugeführt werden.

# 9 Schaltplan

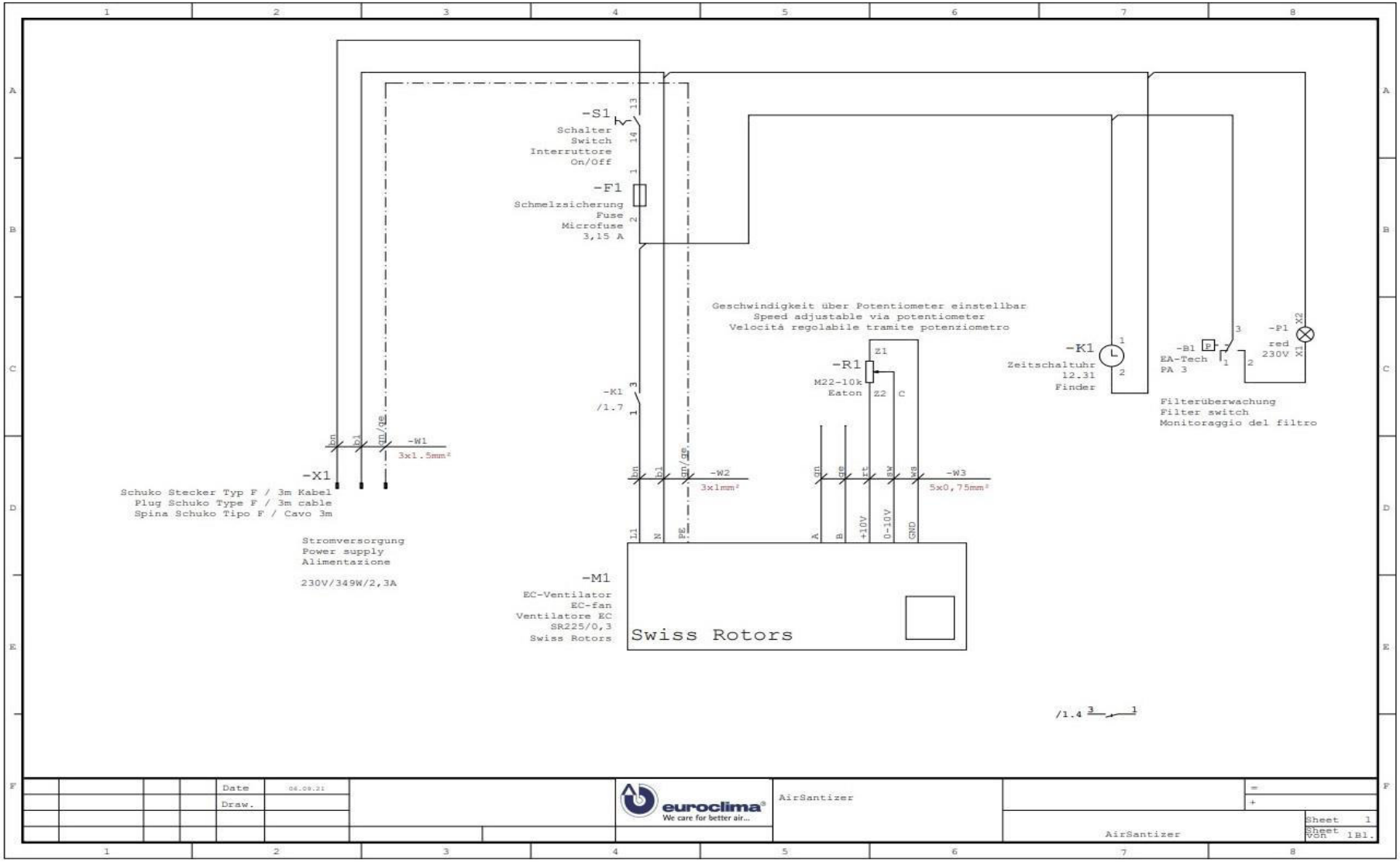

# 10 Konformitätserklärung

## 10.1 Konformitätserklärung S-Version

euroclima®
We care for better air

**Declaration of conformity in accordance to directive 2006/42/EC**
**EG-Konformitätserklärung nach EG-Richtlinie 2006/42/EG**
**Dichiarazione di conformità secondo direttiva 2006/42/CE**

| | | | |
|---|---|---|---|
| Manufacturer<br>Hersteller<br>Fabbricante | **Euroclima AG**<br>**St. Lorenzner Str. 36**<br>**39031 BRUNECK / ITALY** | Responsible for documentation<br>Dokumentationsverantwortlicher<br>Responsible per la documentazion | Veit Kraker |

| | | | | | |
|---|---|---|---|---|---|
| Product designation | Air purifier | Type | S-Version | Commercial designation | AirSanitizer |
| Produktbeschreibung | Luftreiniger | Type | S-Version | Handelsbezeichnung | AirSanitizer |
| Descrizione prodotto | Purificatore d'aria | Tipo | Versione S | Denominazione commerciale | AirSanitizer |

| | | |
|---|---|---|
| Herewith we confirm, that the mentioned machine as in concept and type, as in design of the model we bring into the market, complies with the fundamental health - and safety demands of the EC-machinery directive.<br><br>Any modification of the machine without our confirmation results in the invalidity of the present declaration. | Hiermit erklären wir, dass die bezeichnete Maschine auf Grund Ihrer Konzipierung u. Bauart sowie in der von uns in den Verkehr gebrachten Ausführung den einschlägigen grundlegenden Sicherheits- u. Gesundheitsanforderungen der EG-Maschinenrichtlinie entspricht.<br><br>Bei einer nicht mit uns abgestimmten Änderung der Maschine verliert diese Erklärung ihre Gültigkeit. | Con questa dichiariamo che la macchina di seguito descritta è conforme ai requisiti essenziali di sicurezza e sanitari secondo la direttiva macchine.<br><br>Se la macchina viene modificata senza la nostra autorizzazione scritta questa dichiarazione perde la sua validità. |

| | | |
|---|---|---|
| **Applied harmonized directive:**<br>• 2014/30/EU: "Electromagnetic compatibility directive" | **Angewendete harmonisierte Richtlinie:**<br>• 2014/30/EC: "Richtlinie über die Elektromagnetische Verträglichkeit" | **Direttiva armonizzata utilizzata:**<br>• 2014/30/EC "Direttiva compatibilità elettromagnetica" |

| | | |
|---|---|---|
| **Applied harmonized standards:**<br>• DIN EN ISO 12100:2011-3: "Safety of machinery – General principles for design – Risk assessment and risk reduction"<br>• EN 60204-1:2006: "Safety of machinery - Electrical equipment of machines - General requirements" | **Angewendete harmonisierte Normen:**<br>• DIN EN ISO 12100:2011-3: "Sicherheit von Maschinen- Allgemeine Gestaltungsleitsätze – Risikobeurteilung und Risikominderung"<br>• EN 60204-1:2006: "Sicherheit von Maschinen - Elektrische Ausrüstung von Maschinen - Allgemeine Anforderungen" | **Norme armonizzate utilizzate:**<br>• DIN EN ISO 12100:2011-3: "Sicurezza del macchinario – Principi generali di progettazione – Valutazione del rischio e riduzione del rischio"<br>• EN 60204-1:2006: "Sicurezza del macchinario – Equipaggiamento elettrico delle macchine – Regole generali" |

**Technical Director of** Manufacturer
**Technischer Direktor des** Hersteller
**Direttore Tecnico del** Fabbricante

**Dipl. - Ing. Bernward Ruegenberg**

**2020-12-18**

Date | Datum | Data

euroclima® AG/Spa
39031 BRUNECK/BRUNICO
St. Lorenzner Straße 36 Via S. Lorenzo
Cod.Fisc/Part.IVA Sede Leg./Mecc. Nr.: IT 0062 893 021 6

Signature | Unterschrift | Firma

## 10.2 Konformitätserklärung M-Version

**Declaration of conformity in accordance to directive 2006/42/EC**
**EG-Konformitätserklärung nach EG-Richtlinie 2006/42/EG**
**Dichiarazione di conformità secondo direttiva 2006/42/CE**

| | | | |
|---|---|---|---|
| Manufacturer<br>Hersteller<br>Fabbricante | **Euroclima AG**<br>**St. Lorenzner Str. 36**<br>**39031 BRUNECK / ITALY** | Responsible for documentation<br>Dokumentationsverantwortlicher<br>Responsible per la documentazion | Veit Kraker |

| | | | | | |
|---|---|---|---|---|---|
| Product designation | Air purifier | Type | M-Version | Commercial designation | AirSanitizer |
| Produktbeschreibung | Luftreiniger | Type | M-Version | Handelsbezeichnung | AirSanitizer |
| Descrizione prodotto | Purificatore d'aria | Tipo | Versione M | Denominazione commerciale | AirSanitizer |

| | | |
|---|---|---|
| Herewith we confirm, that the mentioned machine as in concept and type, as in design of the model we bring into the market, complies with the fundamental health - and safety demands of the EC-machinery directive.<br><br>Any modification of the machine without our confirmation results in the invalidity of the present declaration. | Hiermit erklären wir, dass die bezeichnete Maschine auf Grund Ihrer Konzipierung u. Bauart sowie in der von uns in den Verkehr gebrachten Ausführung den einschlägigen grundlegenden Sicherheits- u. Gesundheitsanforderungen der EG-Maschinenrichtlinie entspricht.<br><br>Bei einer nicht mit uns abgestimmten Änderung der Maschine verliert diese Erklärung ihre Gültigkeit. | Con questa dichiariamo che la macchina di seguito descritta è conforme ai requisiti essenziali di sicurezza e sanitari secondo la direttiva macchine.<br><br>Se la macchina viene modificata senza la nostra autorizzazione scritta questa dichiarazione perde la sua validità. |

| | | |
|---|---|---|
| **Applied harmonized directive:**<br>• 2014/30/EU: "Electromagnetic compatibility directive" | **Angewendete harmonisierte Richtlinie:**<br>• 2014/30/EC: "Richtlinie über die Elektromagnetische Verträglichkeit" | **Direttiva armonizzata utilizzata:**<br>• 2014/30/EC "Direttiva compatibilità elettromagnetica" |

| | | |
|---|---|---|
| **Applied harmonized standards:**<br>• DIN EN ISO 12100:2011-3: "Safety of machinery – General principles for design – Risk assessment and risk reduction"<br>• EN 60204-1:2006: "Safety of machinery - Electrical equipment of machines - General requirements" | **Angewendete harmonisierte Normen:**<br>• DIN EN ISO 12100:2011-3: "Sicherheit von Maschinen- Allgemeine Gestaltungsleitsätze – Risikobeurteilung und Risikominderung"<br>• EN 60204-1:2006: "Sicherheit von Maschinen - Elektrische Ausrüstung von Maschinen - Allgemeine Anforderungen" | **Norme armonizzate utilizzate:**<br>• DIN EN ISO 12100:2011-3: "Sicurezza del macchinario – Principi generali di progettazione – Valutazione del rischio e riduzione del rischio"<br>• EN 60204-1:2006: "Sicurezza del macchinario – Equipaggiamento elettrico delle macchine – Regole generali" |

**Technical Director of Manufacturer**
**Technischer Direktor des Hersteller**
**Direttore Tecnico del Fabbricante**

**Dipl. - Ing. Bernward Ruegenberg**

**2020-12-18**

Date | Datum | Data

euroclima® AG/Spa
39031 BRUNECK/BRUNICO
St. Lorenzerstraße 36 Via S. Lorenzo
Cod.Fisc/Part.IVA Steuer-Nr.: IT 0082 803 021 6

Signature | Unterschrift | Firma

# 11 Typenschilder

## 11.1 Typenschild S-Version

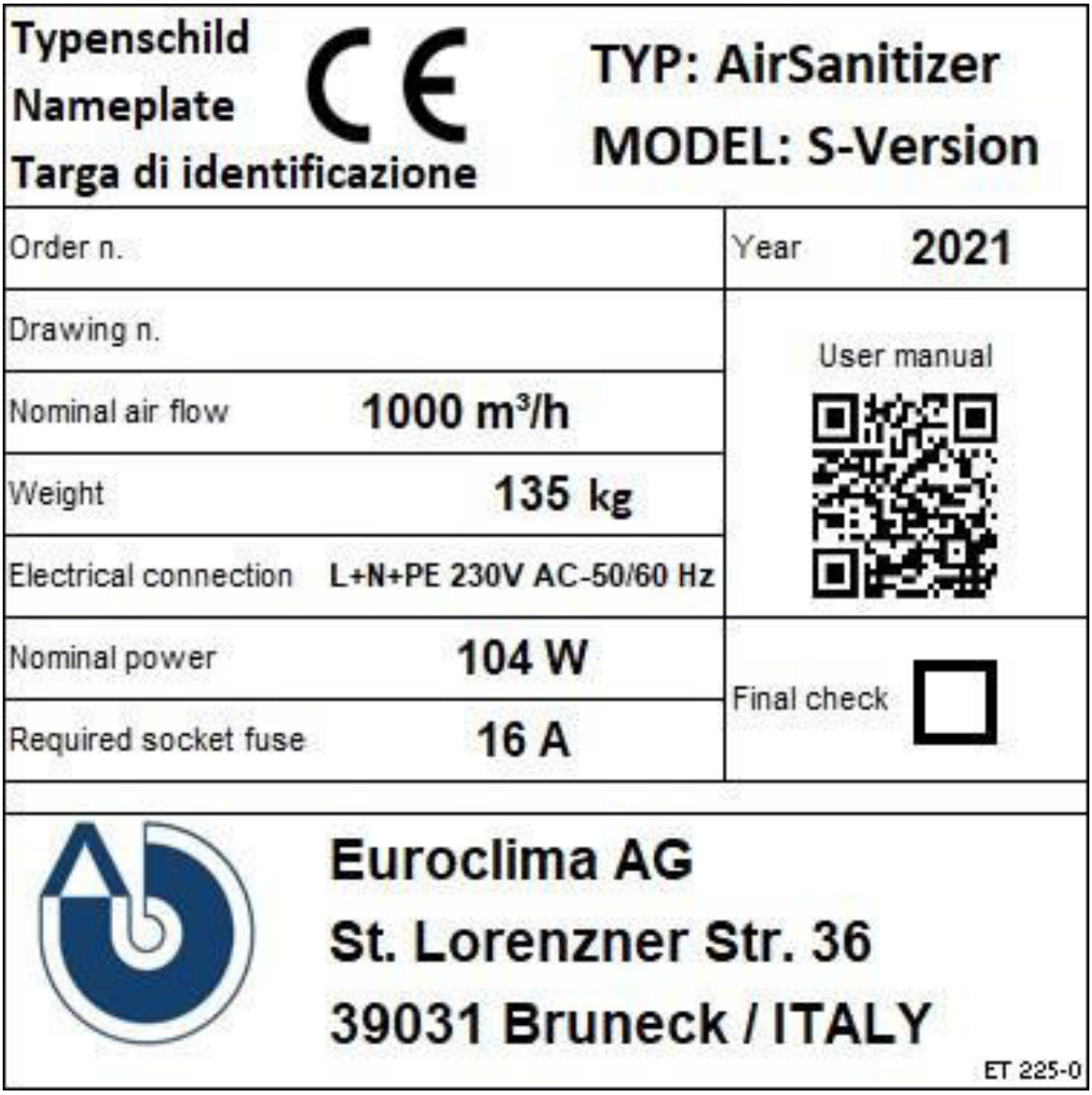

| | | | |
|---|---|---|---|
| Typenschild<br>Nameplate<br>Targa di identificazione | CE | TYP: AirSanitizer<br>MODEL: S-Version | |
| Order n. | | Year | 2021 |
| Drawing n. | | User manual | |
| Nominal air flow | 1000 m³/h | | |
| Weight | 135 kg | | |
| Electrical connection | L+N+PE 230V AC-50/60 Hz | | |
| Nominal power | 104 W | Final check | |
| Required socket fuse | 16 A | | |
| Euroclima AG<br>St. Lorenzner Str. 36<br>39031 Bruneck / ITALY | | | ET 225-0 |

**Abbildung 17:** Typenschild S-Version

## 11.2 Typenschild M-Version

| | | | |
|---|---|---|---|
| Typenschild<br>Nameplate<br>Targa di identificazione | CE | TYP: AirSanitizer<br>MODEL: M-Version | |
| Order n. | | Year | 2021 |
| Drawing n. | | User manual | |
| Nominal air flow | 1500 m³/h | | |
| Weight | 175 kg | | |
| Electrical connection | L+N+PE 230V AC-50/60 Hz | | |
| Nominal power | 206 W | Final check | |
| Required socket fuse | 16 A | | |
| Euroclima AG<br>St. Lorenzner Str. 36<br>39031 Bruneck / ITALY | | | ET 225-0 |

**Abbildung 18:** Typenschild M-Version

## Abbildungsverzeichnis

**Abbildung 1:** Aufbau Luftreiniger „AirSanitizer“ ..... 5
**Abbildung 2:** Transport richtig ..... 11
**Abbildung 3:** Transport falsch ..... 11
**Abbildung 4:** Schwerpunkt mittig zwischen Gabeln ..... 12
**Abbildung 5:** Lose mitgelieferter Montagewinkel ..... 13
**Abbildung 6:** Befestigungsschraube für Montagewinkel ..... 13
**Abbildung 7:** Montage Montagewinkel ..... 13
**Abbildung 8:** Montage RLT-Gerät an Wand ..... 13
**Abbildung 9:** Korrekt montiertes RLT-Gerät ..... 13
**Abbildung 10:** Türscharnier ..... 14
**Abbildung 11:** Schraubverschluss ..... 14
**Abbildung 12:** Montiertes Potentiometer an Geräteseite ..... 15
**Abbildung 13:** ON / OFF Schalter ..... 16
**Abbildung 14:** Zeitschaltuhr (optional im Lieferumfang von EUROCLIMA enthalten) ..... 17
**Abbildung 15:** Filterdrucküberwachungslampe (optional im Lieferumfang von EUROCLIMA enthalten) ..... 18
**Abbildung 16:** Position Filter ..... 20
**Abbildung 17:** Typenschild S-Version ..... 26
**Abbildung 18:** Typenschild M-Version ..... 27

## Tabellenverzeichnis

**Tabelle 1:** Technische Daten ..... 6
**Tabelle 2:** Warnsymbole situationsbezogene Gefahren ..... 7
**Tabelle 3:** Symbole persönliche Schutzausrüstung ..... 8
**Tabelle 4:** Angaben Potentiometer, Volumenstrom und Leistungsaufnahme S-Version ..... 16
**Tabelle 5:** Angaben Potentiometer, Volumenstrom und Leistungsaufnahme M-Version ..... 16
**Tabelle 6:** Zulässige Filterklassen und -größen ..... 20
**Tabelle 7:** Wartungsplan ..... 21
**Tabelle 8:** Angaben zur Entsorgung ..... 22

## Produktionsstätten der Euroclima Gruppe


Euroclima AG | SpA
St. Lorenzner Str. | Via S. Lorenzo 36
39031 Bruneck | Brunico (BZ)
ITALY
Tel. +39 0474 570 900
info@euroclima.com
www.euroclima.com

Euroclima Apparatebau Ges.m.b.H.
Arnbach 88
9920 Sillian
AUSTRIA
Tel. +43 (0) 48 42 66 61 -0
info@euroclima.at
www.euroclima.com

Euroclima Middle East
P.O.Box: 119870
Dubai
UNITED ARAB EMIRATES
Tel. +9714 802 4000
eumeinfo@euroclima.com
www.euroclima.com

Euroclima India Pvt Ltd.
Office No. 501/505
Topical New Era Business Park,
Opp. ESIC Kamgar Hospital
Road No. 33
400 604 Maharashtra
INDIA
Tel. +91 22 4015 8934
info@euroclima.in
www.euroclima.com

Bini Clima S.r.l.
Via A. Prato, 4 / A
38068 Rovereto
ITALY
Tel. +39 0464 437 232
info@biniclima.eu
www.biniclima.eu

Euroclima RUS
129344, Mosocw, Eniseyskaya str. 1
Business center Lira
RUSSIA
Tel. +7 926 100 80 26
euroclimarus@euroclima.com
www.euroclima.com

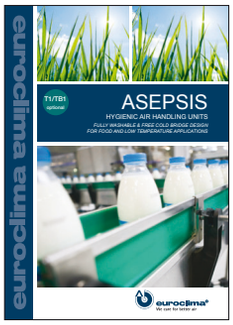


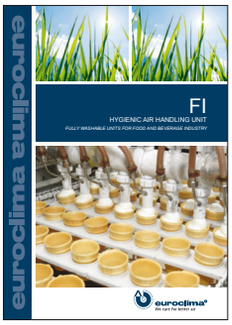


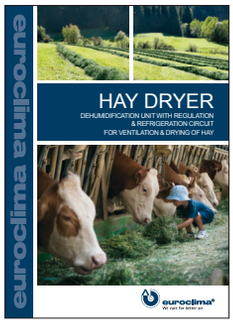

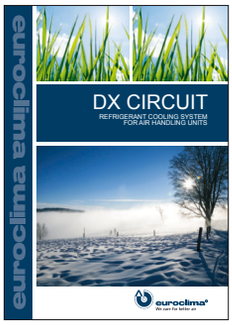


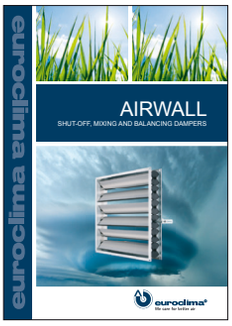

Euroclima V09-21.0

Aufgrund der Verpflichtung der kontinuierlichen Produktentwicklung und Verbesserung behält Euroclima sich das Recht auf technische Änderungen vor.

euroclima®
We care for better air


© Copyright by euroclima.com / fotolia.com